DUBBAR

BL A ROYAL, BISON & ROTOR

Versa-Turn-dubb, roterande - Royal		7-2
Roterande dubb, spindellagrad - Royal		7-2
NC-dubb, spindellagrad - Royal		7-3
Roterande NC quad dubb - Royal		7-3
Roterande NC-dubb högvarvig - Royal		7-4
Roterande dubb, extra kraftigt anförande - Royal		7-4
Rördubb - Royal		7-5
Fast dubb - Royal		7-6
Fast dubb med hel hårdmetallspets - Royal		7-6
Fast NC-dubb, avdragsgänga - Royal		7-7
Fast NC-dubb, avdragsgänga och hårdmetallspets - Royal		7-7
Roterande dubb, fjädrande		7-8
Roterande dubb, fjädrande	CNC	7-8
Rördubb roterande, fjädrande		7-9
Drivdubb hydraulisk		7-10
Roterande dubb, spindellagrad - Bison		7-10
Roterande dubb, utbytbara spetsar - Bison		7-11
Rördubb roterande - Bison		7-11 – 7-12
Dubb med chuck		7-13
Medbringare		7-14
ROTOR SVARVDUBBAR		**7-15 – 7-27**
Typ N & NH		7-16
Typ V & VH		7-17
Typ L, smal spets		7-18
Typ A, kona för adaptor		7-18
Typ A, modell D		7-18
Typ K, innerkona 1:10		7-19
Insatser, passande typ K		7-19
Typ EB		7-20
Med stöd- och avdragsmutter		7-20
Kylmedelsskydd		7-20
Typ DA med tryckindikator och lång slaglängd		7-21
Typ DA-N		7-22
Typ DA-V		7-22
Typ DA-L		7-23
Typ DA-K		7-23
HP-linje, högprecision		7-24
Typ HP-N, superprecision		7-24
Typ HP-V, superprecision		7-24
Fast dubb, typ AF		7-25
Avdragsmutter, DIN 807		7-25
Typ NF		7-26
Typ VF		7-26
Typ LF		7-26
Fast dubb, hårdmetall		7-27
BISON		**7-28 – 7-31**
BISON roterande svarvdubbar Modell R – 8811		7-28
BISON roterande svarvdubbar Modell R – 8812		7-29
BISON roterande svarvdubbar Modell R – 8813		7-30
BISON roterande svarvdubbar Modell R – 8814		7-31

Versa-Turn roterande dubb - Royal

Spets 60°

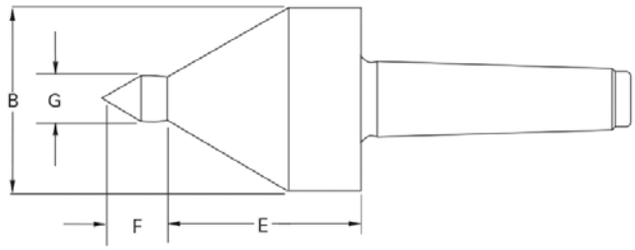

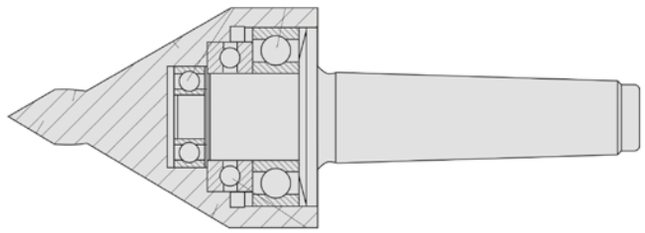

Noggrannhet ± 0.0013 mm, spets 60°

Kona	A	B	C	D	E	F	G	Max rek. varvtal	Vikt av arbetsstycke (kg)	Axial belastning (kg)	Artikel nr
MK 2	65	54	71	146	56	19	13	5000	150	975	10831
MK 3	81	54	87	162	56	19	13	5000	150	975	10832
MK 3	81	63	87	176	56	24	16	4000	310	2250	10833
MK 4	103	63	106	202	56	24	16	4000	310	2250	10834
MK 4	103	86	106	220	80	29	19	3500	525	2565	10835
MK 5	132	86	141	249	80	29	19	3500	525	2565	10836

Rekommenderade max värden.
Kombinationen förlängd spets och roterande hus gör denna dubb väldigt användbar i alla verkstäder.

Spindellagrad roterande dubb - Royal

Spets 60°

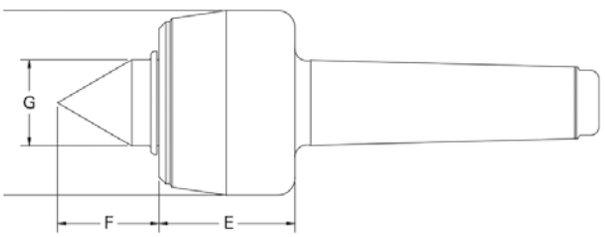

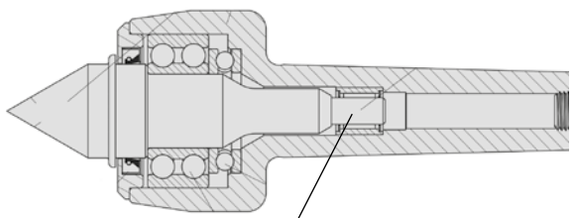

Noggrannhet ± 0.0013 mm, spets 60°

Spindeln är lagrad med nållager längst bak.

Kona	A	B	C	D	E	F	G	Max rek. varvtal	Vikt av arbetsstycke (kg)	Axial belastning (kg)	Artikel nr
MK 2	65	44	71	134	36	26	22	6000	326	1062	10102
MK 3	81	60	87	163	44	32	25	5000	436	1755	10103
MK 4	102	70	113	200	50	38	32	4500	774	1822	10104
MK 5	132	89	141	260	71	47	38	3500	1467	2565	10105
MK 6	184	106	197	336	80	59	51	3500	1836	2700	10106

Rekommenderade max värden.

Spindellagrad NC-dubb - Royal

Spets 60°

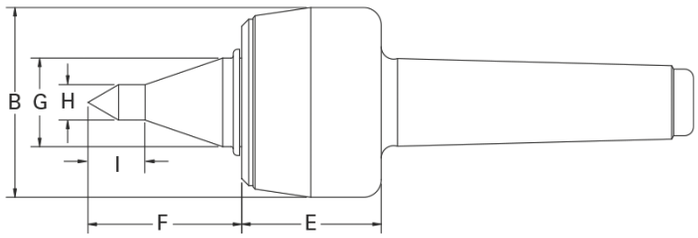

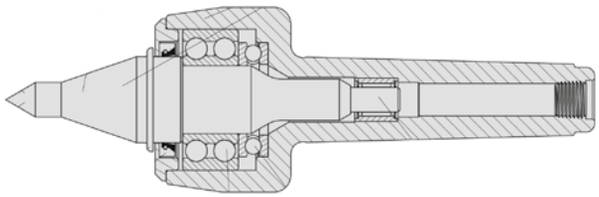

Noggrannhet ± 0.0013 mm, spets 60°

Kona	A	B	C	D	E	F	G	H	Max rek. varvtal	Vikt av arbetsstycke (kg)	Axial belastning (kg)	Artikel nr
MK 2	65	44	71	146	37	38	22	10	6000	170	1060	10212
MK 3	81	60	87	179	44	48	25	10	5000	330	1755	10213
MK 4	103	70	113	219	50	56	32	13	4500	500	1825	10214
MK 5	132	89	141	279	71	67	38	13	3500	870	2565	10215
MK 6	184	105	197	366	80	89	50	19	3500	1090	2700	10216

Roterande NC quad dubb - Royal

Spets 60°

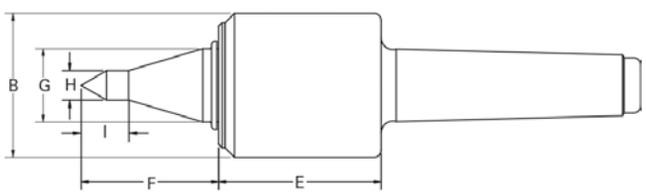

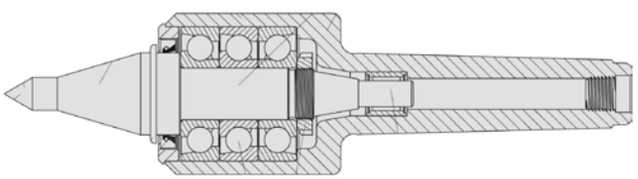

Noggrannhet ± 0.0013 mm, spets 60°

Standard utförande

Kona	A	B	C	D	E	F	G	H	Max rek. varvtal	Vikt av arbetsstycke (kg)	Axial belastning (kg)	Artikel nr
MK 2	65	44	71	165	49	44	22	10	6000	210	570	10662
MK 3	81	44	87	181	49	44	22	10	6000	210	570	10663
MK 4	103	64	113	244	68	64	32	13	5000	555	970	10664
MK 5	132	64	141	273	68	64	32	13	5000	555	970	10665

Rekommenderade max värden

Extra kraftigt utförande

Kona	A	B	C	D	E	F	G	H	Max rek. varvtal	Vikt av arbetsstycke (kg)	Axial belastning (kg)	Artikel nr
MK 5	132	98	141	327	97	89	51	19	3000	995	2385	10475
MK 6	184	98	197	360	97	89	51	19	3000	995	2385	10476

Högvarvig roterande NC-dubb - Royal

Spets 60°

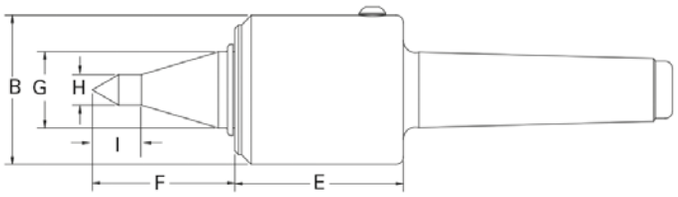

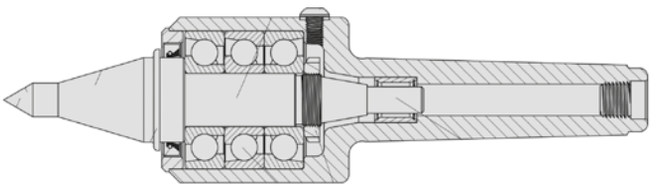

Kona	A	B	C	D	E	F	G	H	Max rek. varvtal	Vikt av arbetsstycke (kg)	Axial belastning (kg)	Stålspets Artikel nr
MK 2	65	44	71	152	49	25	22	10	12000	80	290	10682
MK 3	81	44	87	181	49	25	22	10	12000	80	290	10683
MK 4	103	63,5	113	244	68	51	32	13	12000	235	620	10684
MK 5	132	63,5	141	254	68	51	32	13	12000	235	620	10685

Rekommenderade max värden. Går även att få med hårdmetallspets.

Roterande dubb i extra kraftigt utförande - Royal

Spets 60°

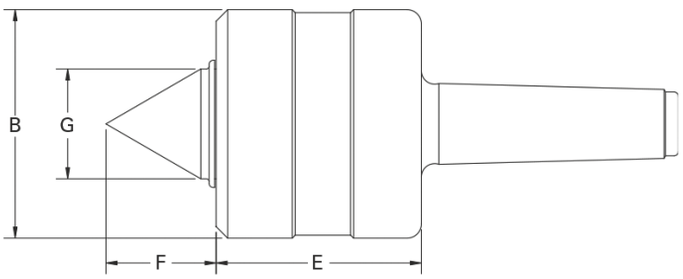

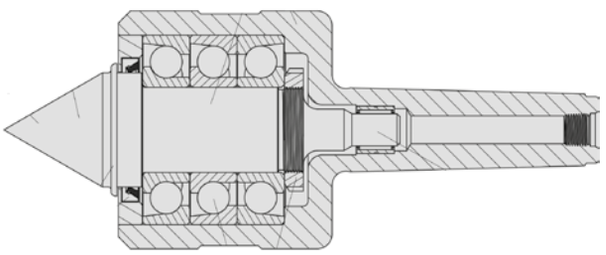

Kona	A	B	C	D	E	F	G	Max rek. varvtal	Vikt av arbetsstycke (kg)	Axial belastning (kg)	Artikel nr
MK 4	103	93	113	229	84	25	41	4000	1500	2160	10364
MK 5	132	125	141	313	110	62	60	3000	4785	5950	10365
MK 6	178	125	178	356	110	62	60	3000	4785	5950	10368
MK 6	178	176	178	423	144	82	79	2500	5460	11665	10366

Rekommenderade max värden. Utmärkt för tunga arbetsstycken. Tre extra kraftiga vinkelkontaktlager säkrar konstruktionen.

Rördubb - Royal

Spets 60°

Trubbig rördubb

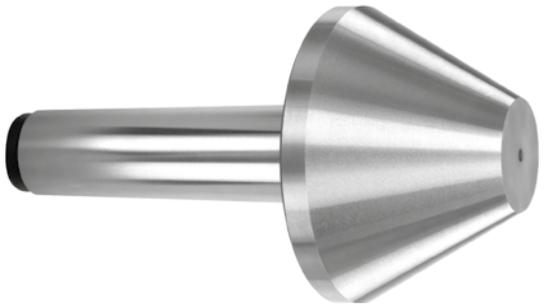

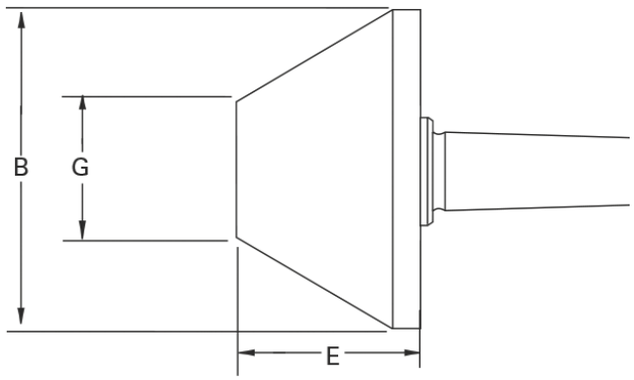

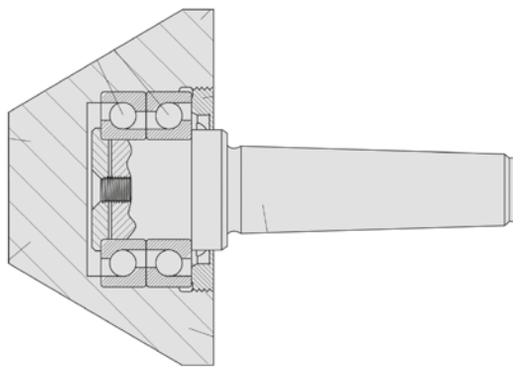

Kona	B	E	G	Max rek. varvtal	Vikt av arbetsstycke (kg)	Axial belastning (kg)	Artikel nr
MK 3	79	64	25	5000	275	800	10902
MK 3	105	76	32	4500	385	1145	10903
MK 4	105	76	32	4500	385	1145	10904
MK 5	105	76	32	4500	385	1145	10905
MK 4	130	81	51	4000	515	1550	10906
MK 5	130	81	51	4000	515	1550	10907
MK 5	156	92	64	3500	650	2025	10909
MK 6	156	92	64	3500	650	2025	10910

Rekommenderade max värden.

Rördubb med spets

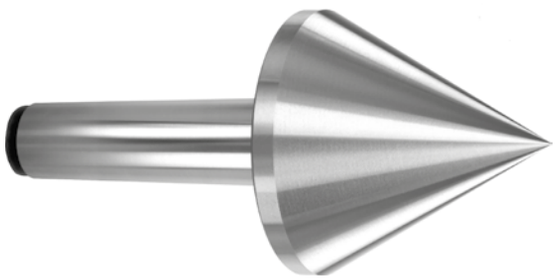

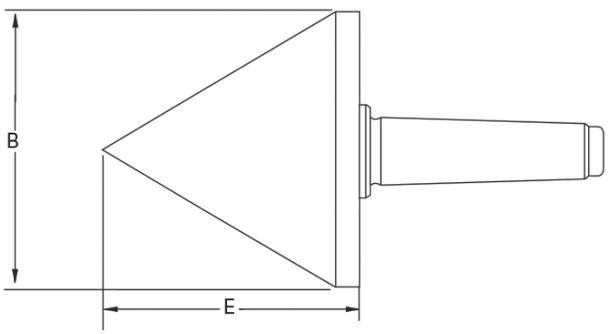

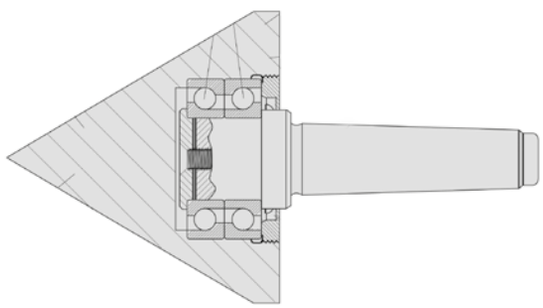

Kona	B	E	Max rek. varvtal	Vikt av arbetsstycke (kg)	Axial belastning (kg)	Artikel nr
MK 2	79	86	5000	275	800	10701
MK 3	79	86	5000	275	800	10702
MK 4	105	105	4500	280	1145	10704
MK 5	105	105	4500	280	1145	10705
MK 4	130	124	4000	380	1550	10706
MK 5	130	124	4000	380	1550	10707

Fast dubb

Spets 60°

1. Fast solid dubb 8712

3. Fast dubb med halv spets 8730

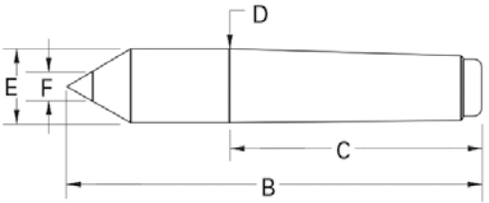

2. Fast dubb med HM-spets 8711

4. Fast dubb med halv spets HM-spets 8731

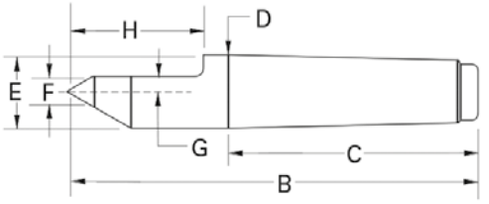

± 0.0025 noggrannhet mellan skaft och spets.
De fasta dubbarna är tillverkade i snabbstål och härdade till Rc 61-63. Dubbar med HM-spets är tillverkade i verktygsstål.

Kona A	B	C	D	E	F	G	Artikel nr Typ 1 8712	Artikel nr Typ 2 8711	Artikel nr Typ 3 8730	Artikel nr Typ 4 8731
MK 1	80	54	12,2	12,2	7	1,5	-1	-1	-1	-1
MK 2	100	65	18	18	7	2	-2	-2	-2	-2
MK 3	125	81	24,1	24,1	11	2,95	-3	-3	-3	-3
MK 4	160	103	31,6	31,6	14	5	-4	-4	-4	-4
MK 5	200	132	44,7	44,7	18	6,95	-5	-5	-5	-5
MK 6	270	184	63,8	63,8	18	10,7	-6	-6	-6	-6
MK 7	360	254	83,5	83,5	-	-	-7	-	-	-

Spetsvinkel är 60°

» Notera!
Förlängda fasta dubbar finns också. «

Fast dubb med hel hårdmetallspets - Royal

Spets 60°

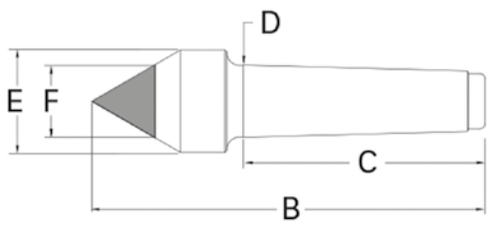

± 0.0025 noggrannhet mellan skaft och spets. Extra stor diameter med hårdmetall passar många olika dubbhål t o m små rör. Detta eliminerar ofta behovet av specialdubbar.
Ett spår visar hur mycket omslipning som kan göras.

Kona A	B	C	D	E	F	Artikel nr
MK 2	125	65	18	32	25	11524
MK 3	141	81	24	32	25	11525
MK 4	171	103	31	44	32	11526
MK 5	216	132	44	44	32	11527

Spetsvinkel är 60°

Fast NC dubb med avdragsgänga - Royal

Spets 60°

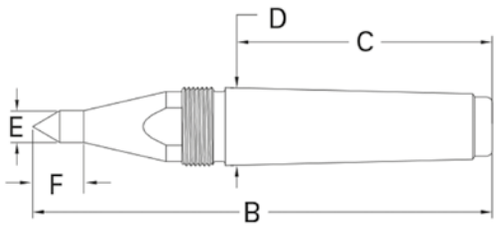

±0.0025 noggrannhet mellan skaft och spets.
Dubben är gängad så att demontering underlättas.
Speciell design vilket underlättar åtkomligheten vid svarvning. Konvinkel 60°.

Kona A	B	C	D	E	Artikel nr Dubb	Mutter
MK 3	151	81	24	10	11530	11550
MK 4	186	108	31	13	11531	11551
MK 5	214	132	44	13	11532	11552

Fast NC dubb med avdragsgänga och hårdmetallspets - Royal

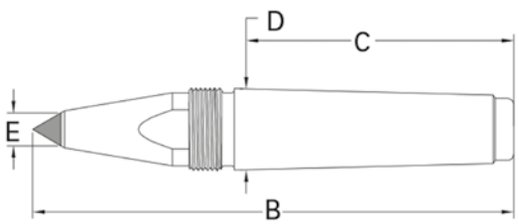

±0.0025 noggrannhet mellan skaft och spets.
Dubben är gängad så att demontering underlättas.
Speciell design, vilket underlättar åtkomligheten vid svarvning.

Kona A	B	C	D	E	Artikel nr Dubb	Mutter
MK 3	151	81	24	10	11540	11550
MK 4	186	108	31	13	11541	11551
MK 5	214	132	44	13	11542	11552

Spetsvinkel 60°

Roterande dubb med fjädrande spets

Spets 60°

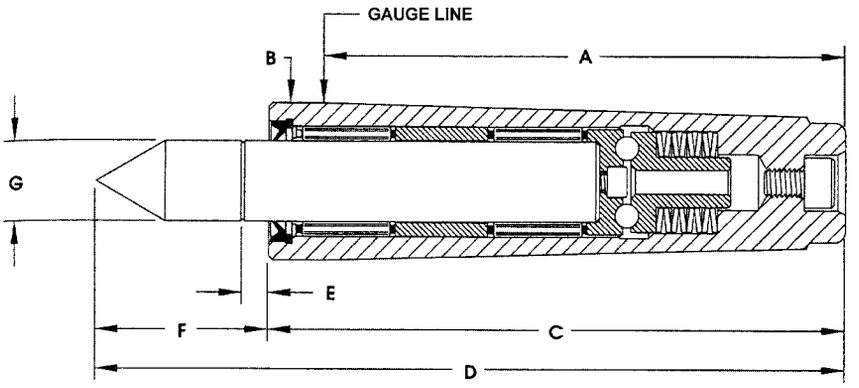

Artikel nr	A	B	C	D	E	F	G	Kona	Fjäderrörelse	Max varvtal	Vikt arbetsstycke
10522	65	18	77	98	3	22	9	2 MT	3 mm	5,000	240
10523	80	23	92	121	4	29	14	3 MT	4 mm	5,000	420
10524	102	31	114	148	5	35	16	4 MT	5 mm	4,500	630
10525	130	44	152	202	5	51	27	5 MT	5 mm	4,500	1040

Roterande dubb med fjädrande spets

CNC-spets 60°

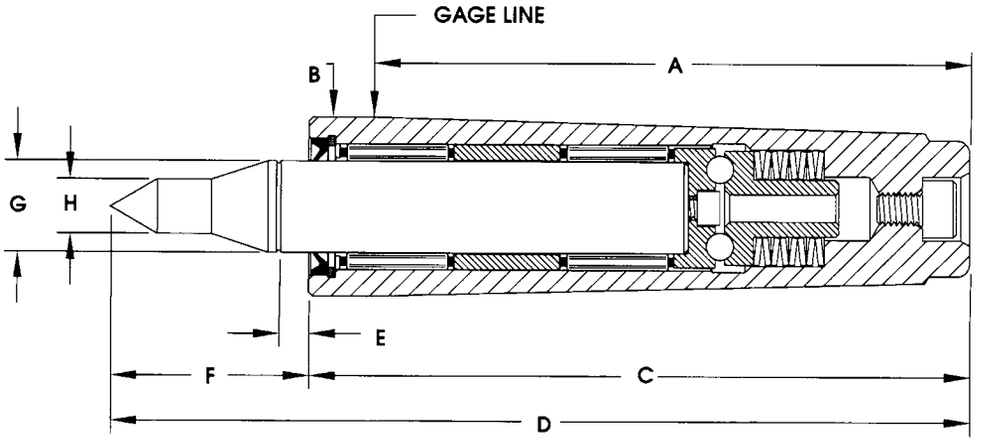

Artikel nr	F	G	H	Kona	Fjäderrörelse	Max varvtal	Vikt arbetsstycke
10532	22	9	5	2 MT	3 mm	5,000	68
10533	29	14	6	3 MT	4 mm	5,000	117
10534	35	16	9	4 MT	5 mm	4,500	260
10535	51	27	12	5 MT	5 mm	4,500	470

Roterande rördubb med fjädrande spets

Spets 60°

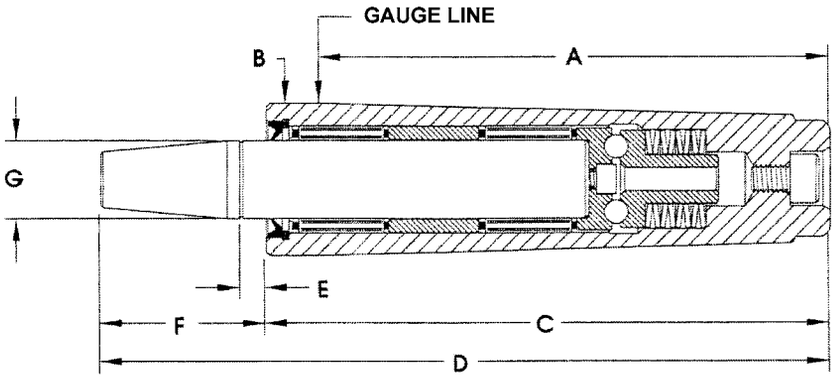

Artikel nr	A	B	C	D	E	F	G	H	Kona	Fjäderrörelse	Max varvtal	Vikt arbetsstycke
10552	65	18	77	98	3	22	9	5	2 MT	3 mm	5,000	68
10553	80	23	92	121	4	29	14	6	3 MT	4 mm	5,000	117
10554	102	31	114	148	5	35	16	9	4 MT	5 mm	4,500	260
10555	130	44	152	202	5	20	27	12	5 MT	5 mm	4,500	470

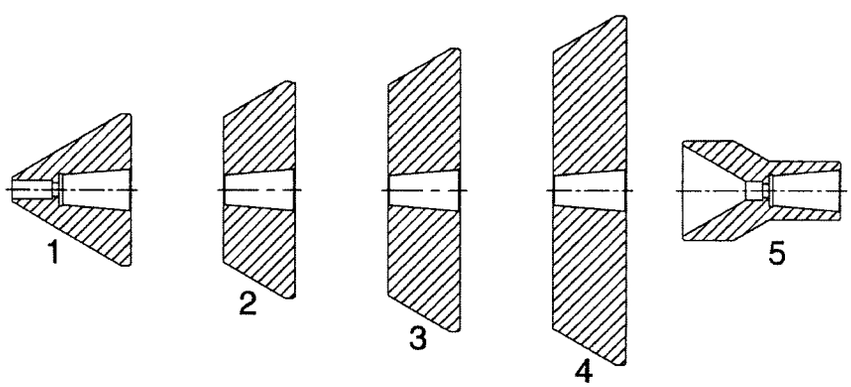

2 MK

Spets	Område	F mått	Artikel nr
1	8 - 33	7	10561
2	31 - 56	23	10562
3	45 - 59	23	10563
4	58 - 73	23	10564
5	6 - 19	42	10565

3 MK

Spets	Område	F mått	Artikel nr
1	9 - 45	43	10566
2	45 - 64	30	10567
3	62 - 82	30	10568
4	80 - 102	30	10569
5	7 - 28	56	10570

4 MK

Spets	Område	F mått	Artikel nr
1	9 - 57	53	10571
2	55 - 81	35	10572
3	79 - 105	35	10573
4	106 - 130	35	10574
5	7 - 34	67	10575

5 MK

Spets	Område	F mått	Artikel nr
1	13 - 83	73	10576
2	80 - 119	46	10577
3	115 - 155	46	10578
4	152 - 191	46	10579
5	9 - 50	90	10580

FÖRBEHÅLL FÖR MÅTTÄNDRINGAR

Roterande dubb med utbytbara spetsar - Bison

8841

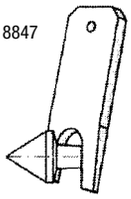

8842

8843

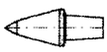

8844

8845

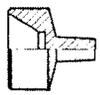

8846

Artikel nr	K Morse	Max vikt arbetsstycke kg	Max varvtal	Noggrannhet
8831-2	2	70	5000	0,010
8831-3	3	120	4000	0,010
8831-4	4	280	3000	0,010
8831-5	5	650	2500	0,015
8831-6	6	1200	2000	0,015

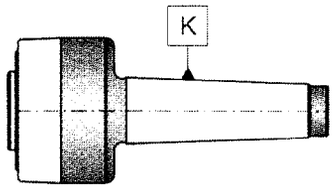

Dubb och insatser levereras i ett träetui.

Roterande rördubb - Bison

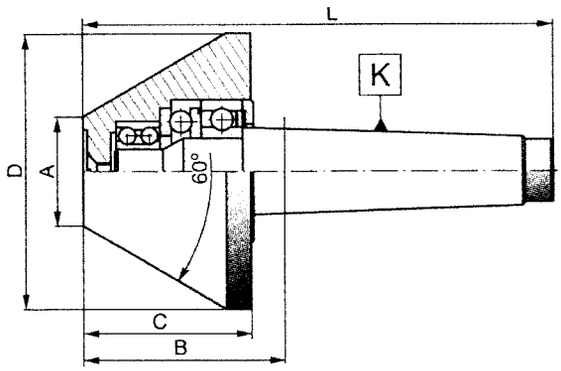

Artikel nr	K morse	A	B	C	D	L	Storlek	Vikt arbetsstycke kg	Vikt kg	Max varvtal	Noggrannhet
8825-1	1	20	39,5	35	50	93,0	1	100	0,35	5000	0,008
8825-2	2	30	40,5	35	60	104,5	2	180	060	5000	0,008
8825-2-1	2	30	59,0	53	80	123,0	2-1	300	1,25	4500	0,008
8825-3	3	30	59,0	53	80	140,0	3	350	1,35	4500	0,008
8825-3-1	3	40	67,0	61	100	148,0	3-1	550	2,30	3000	0,008
8825-3-2	3	50	76,0	70	120	157,0	3-2	600	2,50	3000	0,008
8825-4	4	40	68,5	61	100	171,0	4	600	2,55	3000	0,008
8825-4-1	4	50	77,5	70	120	180,0	4-1	700	3,65	3000	0,008
8825-4-2	4	70	77,5	70	140	180,0	4-2	700	5,00	3000	0,010
8825-5	5	50	77,5	70	120	207,0	5	750	4,50	3000	0,010
8825-5-1	5	100	77,5	70	170	207,0	5-1	750	8,00	2000	0,020
8825-6	6	180	116,0	107	292	298,0	6	2000	34,00	1000	0,050

Roterande rördubb - Bison

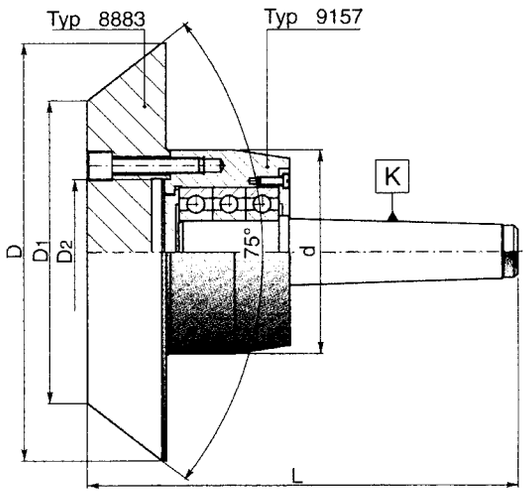

K morse	d	D	D1	D2	L	8882 Komplett Artikel nr	Vikt kg	8883 Kona Artikel nr	Vikt kg	9157 Kropp Artikel nr	Vikt
3	80	150	95	56	180	8882-3-150	6,0	8883-80-150	3,5	9157-80-3	2,5
3	80	200	145	56	180	8882-3-200	10,2	8883-80-200	7,7	9157-80-3	2,5
4	100	150	95	70	206	8882-4-150	7,5	8883-100-150	3,5	9157-100-4	4,0
4	100	200	145	70	206	8882-4-200	11,5	8883-100-200	7,5	9157-100-4	4,0
4	100	250	195	70	206	8882-4-250	14,8	8883-100-250	10,8	9157-100-4	4,0
4	125	200	145	95	215	8882-4-200 L	14,0	8883-125-200	7,2	9157-125-4	6,5
4	125	250	195	95	215	8882-4-250 L	17,7	8883-125-250	11,2	9157-125-4	6,5
4	125	300	245	95	215	8882-4-300 L	23,7	8883-125-300	17,2	9157-125-4	6,5
5	125	200	145	95	242	8882-5-200	14,5	8883-125-200	7,5	9157-125-5	7,0
5	125	250	195	95	242	8882-5-250 L	18,7	8883-125-250	11,7	9157-125-5	7,0
5	125	300	245	95	242	8882-5-300 L	24,2	8883-125-300	17,2	9157-125-5	7,0
5	160	250	195	125	245	8882-5-250	18,8	8883-160-250	10,8	9157-160-5	8,0
5	160	300	245	125	245	8882-5-300	26,5	8883-160-300	18,5	9157-160-5	8,0
6	160	400	345	-	-	8882-6-400	-	-	-	-	-
6	160	450	395	-	-	8882-6-450	-	-	-	-	-

Drivdubb hydraulisk

DIN 228

8410

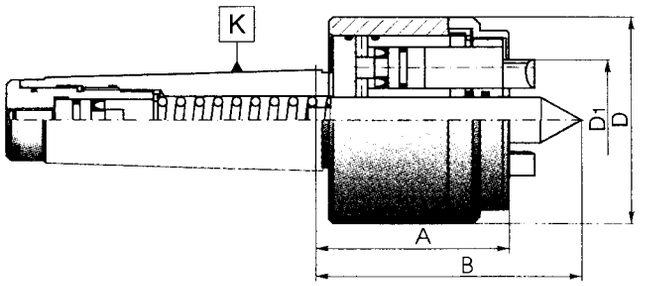

Artikel nr	D1	K morse	D	A	B	Noggrannhet	Vikt arbetsstycke kg	Vikt kg	Drivstift höger	Drivstift vänster	Spets
841027-4S	27	4	68	64	80	0,02	55	2,0	S-2084/0	S-2084/1	S-2083/0
841027-5S	27	5	68	64	80	0,02	55	3,0	S-2084/0	S-2084/1	S-2083/0
841040-4S	40	4	81	67	84	0,02	65	2,7	S-2031/0	S-2031/1	S-2030/0
841040-5S	40	5	81	67	84	0,02	65	3,4	S-2031/0	S-2031/1	S-2030/0
841050-5S	50	5	90	86	113	0,03	100	5,2	S-2041/0	S-2041/1	S-2040/0
8410-63-5	63	5	100	86	113	0,03	100	6,5	S-2042/0	S-2043/0	S-2240/0

Höger i originalutförande.

Spindellagrad roterande dubb - Bison

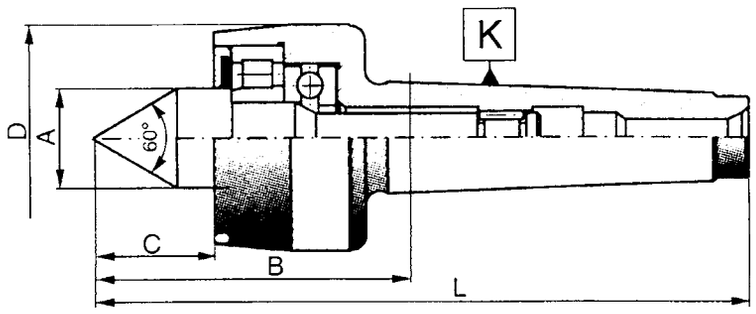

Artikel nr	K morse	A	B	C	D	L	Vikt arbetsstycke kg	Vikt kg	Max varvtal	Noggrannhet
8811-1	1	15	50,0	18,0	38	103,5	100	0,26	5000	0,005
8811-2	2	18	56,5	22,0	40	120,5	210	0,40	5000	0,003
8811-3	3	25	75,0	28,5	56	156,0	420	0,95	4000	0,003
8811-4	4	28	81,5	31,5	64	184,0	840	1,58	3000	0,003
8811-5	5	41	107,5	45,0	85	237,0	2000	3,60	2500	0,005
8811-6	6	63	151,5	64,0	130	333,5	3500	11,00	2000	0,005
8811-7	7	75	196,5	73,5	130	447,0	9500	16,50	1000	0,012

Dubb med chuck

Att använda vid svarvning, fräsning och slip
Kan monteras både vertikalt och horisontel

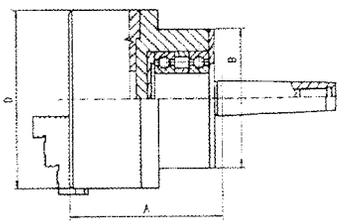

Roterande - typ 9154

Artikel nr	D	MT	A	B	Max rpm	Vikt
9154-080/2	80	2	102,5	-	4000	3,5
9154-080/3	80	3	102,5	-	4000	3,8
9154-100/3	100	3	111,5	-	3500	5,5
9154-125/4	125	4	127	-	3200	7,9
9154-160/5	160	5	149,5	110	3000	14,3

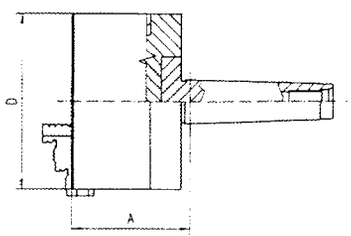

Fast - typ 9156

Artikel nr	D	MT	A	Max rpm	Vikt
9156-125/4	125	4	85,0	3200	6,7
9156-125/5	125	5	105,0	3200	7,0
9156-160/4	160	4	93,5	3000	14,9
9156-160/5	160	5	93,5	3000	15,2

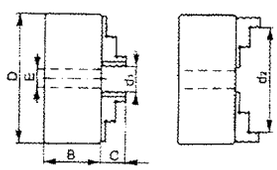

Standardutförande hela härdade backar, 2 satser

D	B	E	C	d1 min	d2 max
80	44	16	13	2	71
100	50	20	17	3	93
125	56	32	20	3	125
160	64,5	42	32	3	160

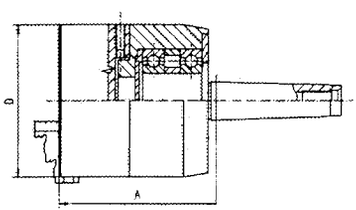

Roterande med finjusteringsmöjligheter - typ 9164

Artikel nr	D	MT	A	Max rpm	Vikt
9164-100/3	100	3	151	2500	6,8
9164-100/4	100	4	154,5	2500	7,1
9164-125/4	125	4	155,5	2000	9,2
9164-125/5	125	5	160,5	2000	10,3

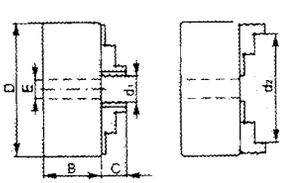

Standardutförande

D	B	E	C	d1 min	d2 max
100	68	20	17	3	93
125	60	35	20	3	125
160	68	42	32	3	160

Medbringare

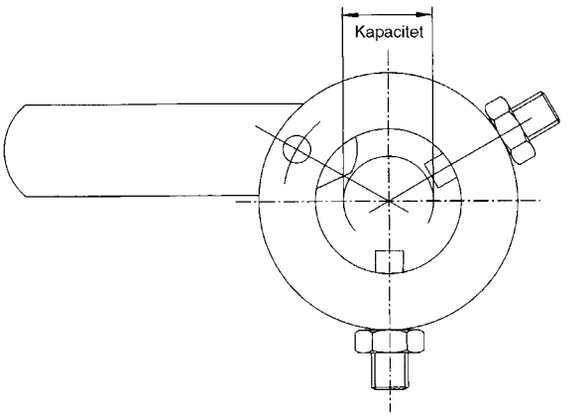

Artikel nr	Kapacitet mm
MEDBR 00-08	00-08
MEDBR 08-16	08-16
MEDBR 16-24	16-24
MEDBR 24-32	24-32
MEDBR 32-40	32-40
MEDBR 40-48	40-48
MEDBR 48-56	48-56
MEDBR 56-64	56-64
MEDBR 64-72	64-72
MEDBR 72-80	72-80
MEDBR 80-90	80-90
MEDBR 90-100	90-100
MEDBR 100-110	100-110
MEDBR 110-120	110-120

Hainbuch
hylssystem

Vi lagerför spännhylsor, System Hainbuch, samt hylschuckar i diverse utföranden.

Kontakta oss på
0431-44 80 65

ROTOR svarvdubbar

Ett program för CNC, konventionella svarvar och slipmaskiner. Utrustade med fjäderpaket för att motverka övertryck.

Storlekar
Morsekona 1 till 7
Metrisk

Kropp och spindelutföranden
SM - liten kropp för små arbetsstycken och höga varvtal
ST - för normala förhållanden
SU - super för tung bearbetning och låga varvtal

Typ av spets/spindel
Typ N/NH - standardspets 60°
Typ V/VH - förlängd spets 60°
Typ L - tunn förlängd 60°
Typ A - spets med kona
Typ K - med invändig kona för utbytbara insatser
Typ Z - med centrumhål för arbetsstycken utan dubbhål

Belastning
Indikerad vikt är baserad på att arbetsstycket hålls mellan två dubbar och att en måste hålla maximalt 50% av arbetsvikten. Extra vikt är ej tillåtet.

Roterande dubbar med spets av hårdmetall får ej användas med maixmala värden.

Stöd
Dubbarna kan utrustas med stöd, som samtidigt är avdragsmutter.

Underhåll
Alla Rotor dubbar är underhållsfria

Noggrannhet
Se diagram

ROTOR svarvdubbar

Typ N & NH

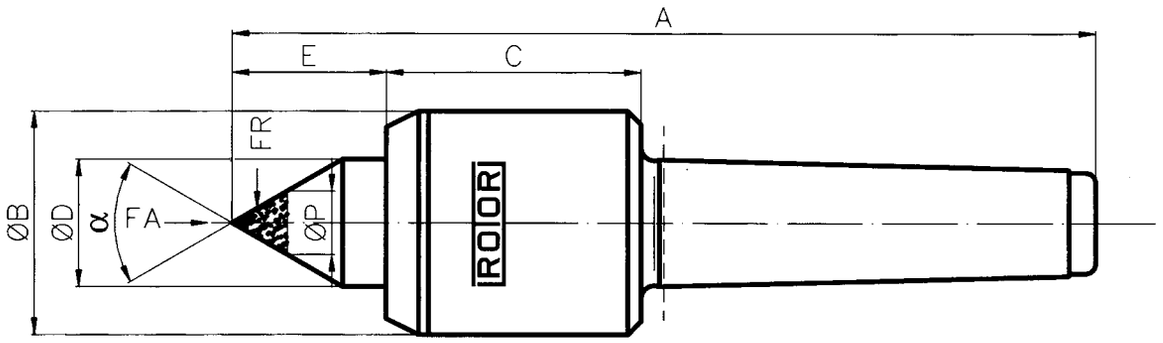

Typ N	Härdat stål
Typ NH	Hårdmetallspets

MK	Utförande	Art nr N	Art nr NH	Dimensioner A	B	C	D	E	P	α	Arbetsstycke max. kg	FR max daN	FA max daN	RPM max min -1
1	1 ST	0111	0111-H	103	24	34	12	15	7	60°	100	50	200	8000
2	2 ST	0211	0211-H	127	34	42	16	20	7	60°	220	110	600	7000
	2 SU	0221	0221-H	146	42	52	24	29	11	60°	320	160	700	5800
3	3 SM	0301	0301-H	143	34	42	16	20	7	60°	400	200	600	7000
	3 ST	0311	0311-H	163	42	52	24	29	11	60°	510	255	700	5800
	3 SU	0321	0321-H	171	53	57	30	33	14	60°	700	350	1100	4800
4	4 SM	0401	0401-H	185	42	53	24	29	11	60°	700	350	700	5800
	4 ST	0411	0411-H	194	53	58	30	33	14	60°	1100	550	1100	4800
	4 SU	0421	0421-H	211	64	62	40	45	18	60°	1800	900	1800	4000
5	5 SM	0501	0501-H	223	53	59	30	33	14	60°	1420	710	1100	4800
	5 ST	0511	0511-H	239	64	64	40	45	18	60°	2100	1050	1800	4000
	5 SU	0521	0521-H	265	86	80	50	56	18	60°	3000	1500	3000	2800
6	6 ST	0611	0611-H	318	86	80	50	56	18	60°	4000	2000	3000	2800
	6 SU	0621		378	126	132	60	65		60°	6000	3000	7000	1500
	6 SU	0621-90		353	126	132	60	40		90°	6000	3000	7000	1500
7	7 SU	0721		483	144	152	80	79		60°	14000	7000	10000	1200
	7 SU	0721-90		454	144	152	80	50		90°	15500	7750	10000	1200
metr. 80	80 ST	8011		395	126	135	60	65		60°	6000	3000	7000	1500
	80 ST	8011-90		370	126	135	60	40		90°	6000	3000	7000	1500
	80 SU	8021		432	144	157	80	79		60°	14000	7000	10000	1200
	80 SU	8021-90		403	144	157	80	50		90°	15000	7500	10000	1200
metr. 100	100 ST	1011		445	144	135	80	79		60°	14000	7000	10000	1200
	100 ST	1011-90		16	144	135	80	50		90°	15500	7750	10000	1200

ROTOR svarvdubbar

Typ V & VH

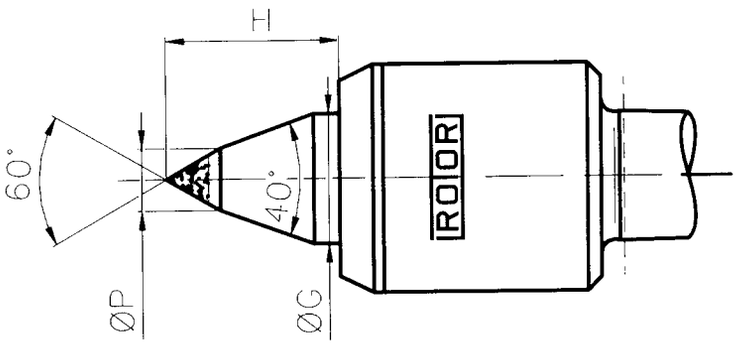

Typ V	Härdat stål
Typ VH	Hårdmetallspets

MK	Utförande	Art nr V	Art nr VH	Dimensioner G	H	P	Arbetsstycke max. kg	RPM max min -1
1	1 ST	0112	0112-H	12	17	6,5	85	8000
2	2 ST	0212	0212-H	16	22	8	180	7000
	2 SU	0222	0222-H	24	34	10	210	5800
3	3 SM	0302	0302-H	16	22	8	310	7000
	3 ST	0312	0312-H	24	34	10	440	5800
	3 SU	0322	0322-H	30	40	14	660	4800
4	4 SM	0402	0402-H	24	34	10	520	5800
	4 ST	0412	0412-H	30	40	14	880	4800
	4 SU	0422	0422-H	40	54	15	1100	4000
5	5 SM	0502	0502-H	30	40	14	1050	4800
	5 ST	0512	0512-H	40	54	15	1450	4000
	5 SU	0522		50	67	18	2400	2800
6	6 ST	0612		50	67	18	3100	2800
metr. 60	60 ST	6012		50	67	18	3100	2800

ROTOR svarvdubbar

Typ L med smal spets

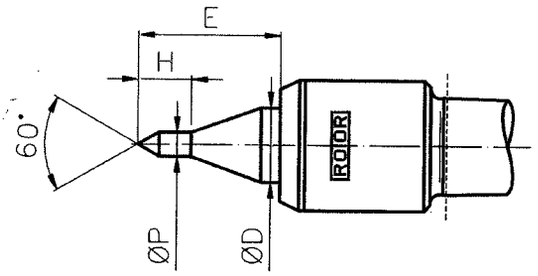

MK	Utförande	Art nr	Dimensioner D	E	H	P	Arbetsstycke max. kg	RPM max min -1
2	2 ST	0218	16	29	12	5,8	100	7000
3	3 SM	0308	16	29	12	5,8	100	7000
	3 ST	0318	24	42	16	7,8	200	5800
4	4 SM	0408	24	42	16	7,8	200	5800
	4 ST	0418	30	51	19	9,8	350	4800
5	5 SM	0508	30	51	19	9,8	350	4800
	5 ST	0518	40	65	22	11,8	540	4000

ROTOR svarvdubbar

Typ A med kona för adaptor

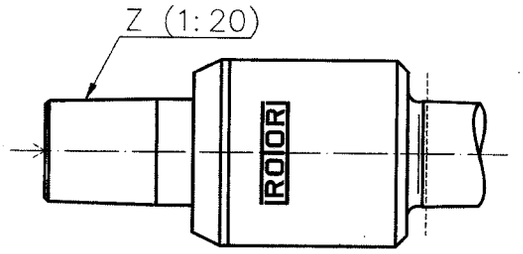

MK	Utförande	Art nr	Skaft dimensioner		Kon dimensioner Ø
1	1 ST	0113	Z1	Ø 12 x 15	35 / 50
2	2 SU	0223	Z2	Ø 24 x 30	50 / 75 / 100 / 150
3	3 ST	0313	Z2	Ø 24 x 30	50 / 75 / 100 / 150
	3 SU	0323	Z2	Ø 24 x 30	50 / 75 / 100 / 150
4	4 ST	0413	Z2	Ø 24 x 30	50 / 75 / 100 / 150
	4 SU	0423	Z3	Ø 36 x 35	75 / 100 / 150 / 200 / 250
5	5 ST	0513	Z3	Ø 36 x 35	75 / 100 / 150 / 200 / 250
	5 SU	0523	Z3	Ø 36 x 35	75 / 100 / 150 / 200 / 250
6	6 ST	0613	Z3	Ø 36 x 35	75 / 100 / 150 / 200 / 250
	6 SU	0623	Z4	Ø 50 x 48	120 / 150 / 200 / 250
7	7 SU	0723	Z4	Ø 50 x 48	120 / 150 / 200 / 250
metr. 60	60 ST	6013	Z3	Ø 36 x 35	75 / 100 / 150 / 200 / 250
metr.80	80 ST	8013	Z4	Ø 50 x 48	120 / 150 / 200 / 250
	80 SU	8023	Z4	Ø 50 x 48	120 / 150 / 200 / 250
metr. 100	100 ST	1013	Z4	Ø 50 x 48	120 / 150 / 200 / 250

ROTOR svarvdubbar

Kona för Typ A, modell D

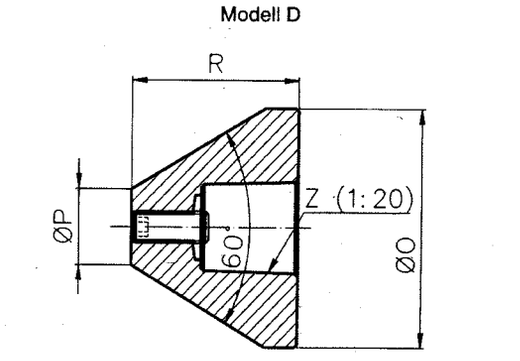

Passande till	Skaft dimensioner		Art nr	Dimensioner O	P	R
MK 1 ST	Z1	Ø 12 x 15	1033-D	35	10	30
MK 1 ST	Z1	Ø 12 x 15	1053-D	50	20	35
MK 2 SU -	Z2	Ø 24 x 30	2053-D	50	20	45
MK 4 ST	Z2	Ø 24 x 30	2073-D	75	24	55
	Z2	Ø 24 x 30	2103-D	100	45	60
	Z2	Ø 24 x 30	2153-D	150	70	80
MK 4 SU -	Z3	Ø 36 x 35	3073-D	75	30	60
MK 6 ST	Z3	Ø 36 x 35	3103-D	100	45	60
	Z3	Ø 36 x 35	3153-D	150	70	80
	Z3	Ø 36 x 35	3193-D	200	110	90
	Z3	Ø 36 x 35	3253-D	250	160	90
MK 6 SU -	Z4	Ø 50 x 45	4123-D	120	45	75
MK 7 SU	Z4	Ø 50 x 45	4153-D	150	70	80
	Z4	Ø 50 x 45	4193-D	200	110	90
	Z4	Ø 50 x 45	4253-D	250	160	90

ROTOR svarvdubbar

Typ K med innerkona 1:10

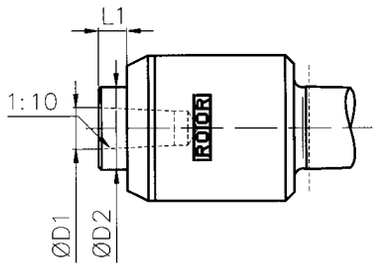

MK	Utförande	Art nr	Dimensioner D1	D2	L1	RPM max min -1
2	2 ST	0217	7	16	7	7000
3	3 SM	0307	7	16	7	7000
3	3 ST	0317	12	24	8	5800
4	4 SM	0407	12	24	8	5800
4	4 ST	0417	15	30	10	4800
5	5 SM	0507	15	30	10	4800
5	5 ST	0517	22	40	15	4000

ROTOR svarvdubbar

Insatser passande modell K, kona 1:10

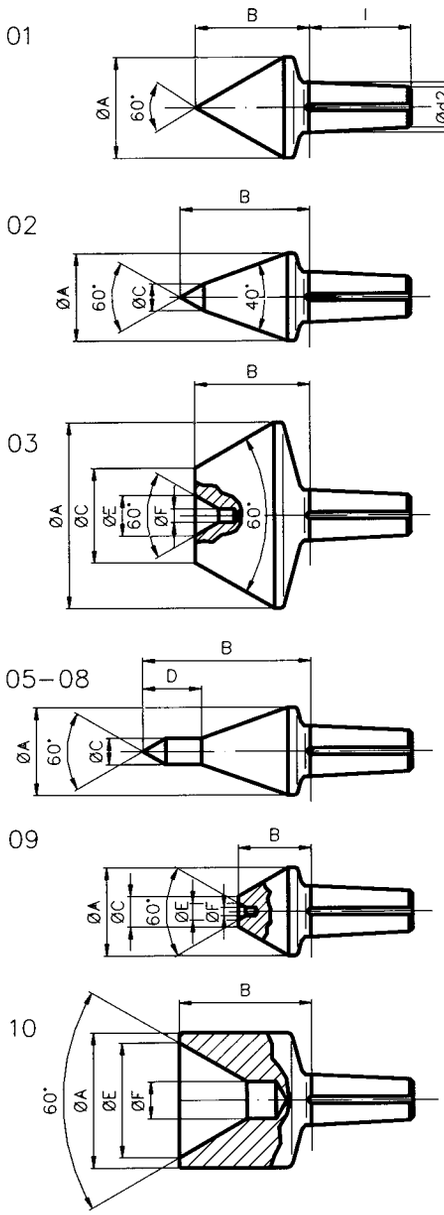

Passande till	Insats	Art nr	Dimensioner d1	l	A	B	C	D	E	F
2 ST + 3 SM	01	0217-01	7	18	15	17				
	02	0217-02	7	18	14	20	5			
	03	0217-03	7	18	26	19	11		7	3
	05	0217-05	7	18	14	28	3,8	10		
	06	0217-06	7	18	14	28	4,8	12		
	07	0217-07	7	18	14	28	5,8	14		
	08	0217-08	7	18	14	28	7,8	16		
	09	0217-09	7	18	14	10	6		4	2
	10	0217-10	7	18	20	20			16	6
3 ST + 4 SM	01	0317-01	12	24	25	28				
	02	0317-02	12	24	21	32	6			
	03	0317-03	12	24	45	29	22		8,2	3,2
	05	0317-05	12	24	21	40	4,8	12		
	06	0317-06	12	24	21	40	5,8	14		
	07	0317-07	12	24	21	40	7,8	16		
	08	0317-08	12	24	21	40	9,4	18		
	09	0317-09	12	24	21	17	7,2		4	2
	10	0317-10	12	24	26	26			20	7
4 ST + 5 SM	01	0417-01	15	30	30	34				
	02	0417-02	15	30	226	38	8			
	03	0417-03	15	30	55	34	28		12	4
	05	0417-05	15	30	26	49	5,8	15		
	06	0417-06	15	30	26	49	7,8	17		
	07	0417-07	15	30	26	49	9,4	19		
	08	0417-08	15	30	26	49	11,8	22		
	09	0417-09	15	30	26	22	9		5	2,5
	10	0417-10	15	30	40	39			34	11
5 ST	01	0517-01	22	35	38	43				
	02	0517-02	22	35	38	57	11			
	03	0517-03	22	35	68	42	36		22	6
	05	0517-05	22	35	38	68	7,8	17		
	06	0517-06	22	35	38	68	9,4	19		
	07	0517-07	22	35	38	68	11,8	22		
	08	0517-08	22	35	38	68	14,2	27		
	09	0517-09	22	35	38	31	13		8	3
	10	0517-10	22	35	67	58			55	20

Typ K, avdragare

Passar för	Art nr
2 ST - 3 SM	0217-20
3 ST - 5 SM	0317-20
5 ST	0517-20

Typ K, sats

MK	Utförande	Art nr	Ingående delar Kropp, avdragare samt nedan insatser
2	2 ST	0217-00	01/02/03/05/07/10
3	3 ST	0317-00	01/02/03/05/07/10
4	4 ST	0417-00	01/02/03/05/07/10
5	5 ST	0517-00	01/02/03/05/07/10

ROTOR svarvdubbar

Typ S-B

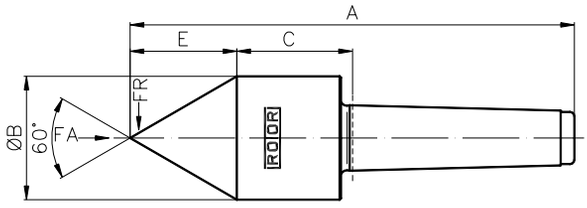

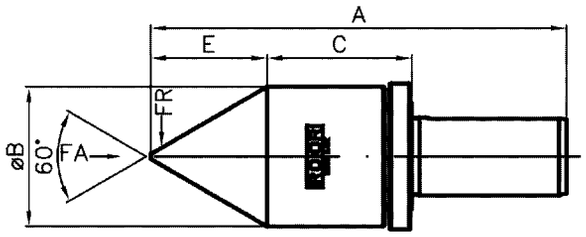

MT	Art nr	Dimensioner A	B	C	E	Arbetsstycke max. kg	FR max daN	FA max daN	RPM max min -1
2 ST	2110	132	38	35	32	150	90	90	13500
2 SU	2210	143	45	40	38	260	130	115	11000
3 ST	3110	159	45	40	38	260	130	115	11000
3 SU	3210	183	55	56	46	440	220	260	8500
4 ST	4110	206	55	57	46	440	220	260	8500
4 SU	4210	225	70	63	59	670	335	440	6700
5 ST	5110	253	70	64	59	670	335	440	6700
5 SU	5210	275	82	76	69	950	475	925	5300
6 ST	6110	328	82	77	69	950	475	925	5300
Ø20x40	20110	112	38	40	32	180	90	90	13500
Ø25x50	25110	33	45	45	38	260	130	115	11000
Ø32x63	32110	170	55	61	46	440	220	260	8500

ROTOR svarvdubbar

Med stöd- och avdragsmutter

Alla storlekar och typer från MK2 och uppåt kan utrustas med stödmutter på dubbhuset.

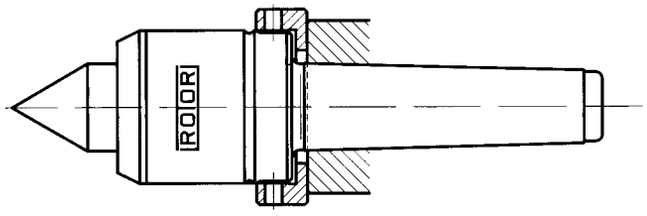

ROTOR svarvdubbar

Kylmedelsskydd

Dubbarna kan utrustas med kylmedelsskydd och skydd mot smuts.

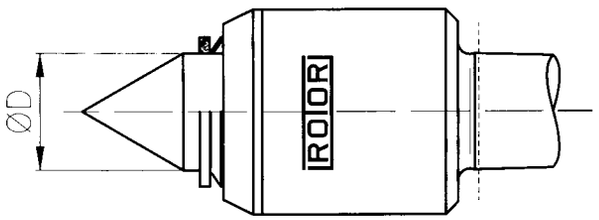

Art nr	Dimensioner Ø	Anpassad till dubb		
CD-12	12	1 ST		
CD-16	16	2 ST	3 SM	
CD-24	24	2 SU	3 ST	4 SM
CD-30	30	3 SU	4 ST	5 SM
CD-40	40	4 SU	5 ST	
CD-50	50	5 SU	6 ST	
CD-60	60	6 SU	80 ST	
CD-80	80	7 SU	80 SU	100 ST

ROTOR svarvdubbar

Typ DA med tryckindikator och lång slaglängd

Användning

En tryckindikator med olika färger tillåter snabb uppspänning och fokus på maximalt tryck.
Toleranser på långd och olika centreringshål kompenseras genom spetsens rörelse. Motsvarande kan omtåliga arbetsstycken spännas försiktigt.
Alla dubbar med tryckindikator kan leveraras med två olika fjädertryck.

Special

Dubbar med fjädertryck kan få olika tryck på fjädrarna.

Utförande		Diagram
MK, MT, CM	2	1
	3	2
	4	3
	5	4
Cylinder	Ø 20x40	1
	Ø 25x50	2
	Ø 1”x2”	2
	Ø 32x63	3
VDI	20	1
	30	2
	40	3
	50	4

Fjädertryck för normal svarvning

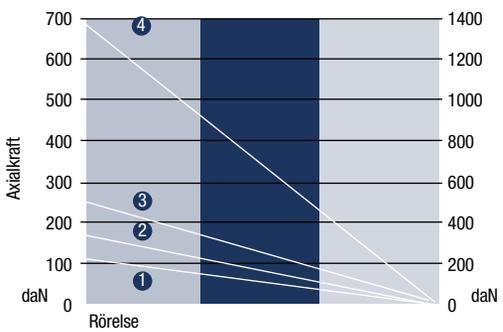

Fjädertryck för lättare svarvning

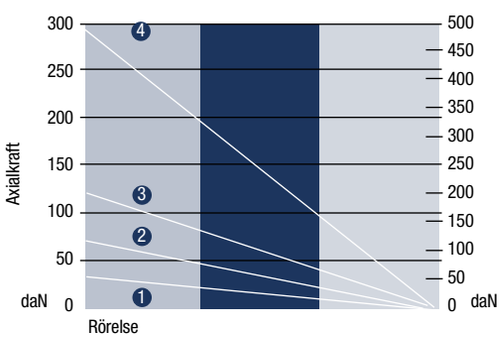

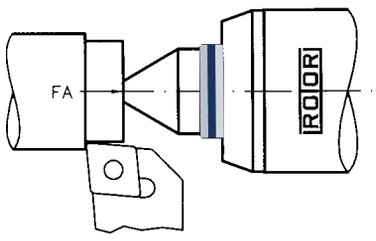

Lätt arbetsstycke och liten avverkning = lågt tryck

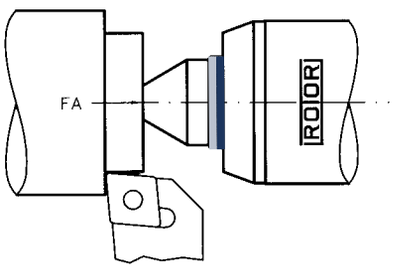

Normal vikt och normal avverkning = medium tryck

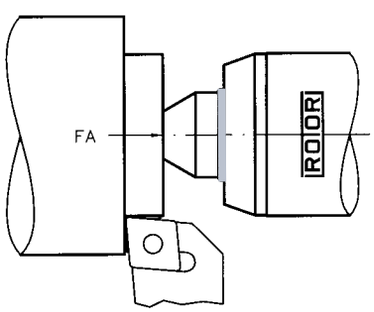

Tungt arbetsstycke och kraftig avverkning = högt tryck

ROTOR svarvdubbar

Typ DA-N

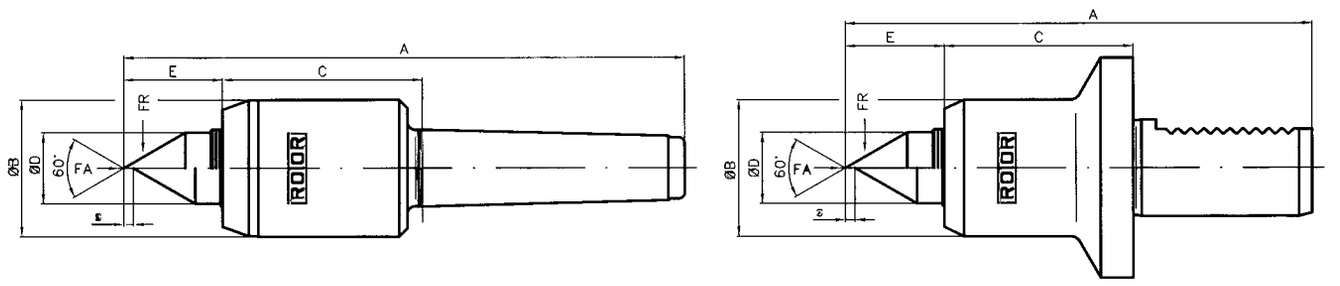

Utförande		Art nr Normal svarv	FA daN	FR daN	Art nr Lätt svarv	FA daN	FR daN	Dimensioner A	B	C	D	E	s	Arbetsstycke max. kg	RPM max min -1
MK, MT, CM	2	0241	11-110	24-240	0241-S	3-33	8-75	136	34	53	14	19	2,7	190	7000
	3	0341	20-200	40-420	0341-S	7-70	15-150	174	42	62	22	31	3	440	5800
	4	0441	23-230	50-500	0441-S	11-110	25-240	209	53	72	28	34	4,3	900	4800
	5	0541	80-800	150-1500	0541-S	30-280	60-600	259	64	87	38	42	5,2	1850	4000
Cylinder	Ø 20x40	2051	11-110	24-240	2051-S	3-33	8-75	108	34	48	14	19	2,7	190	7000
	Ø 25x50	2551	20-200	40-420	2551-S	7-70	15-150	139	42	58	22	31	3	190	5800
	Ø 1"x2"	0151	20-190	40-420	0151-S	7-70	15-150	139	42	58	22	31	3	440	5800
	Ø 32x63	3251	23-230	50-500	3251-S	11-110	25-240	165	53	68	28	33	4,3	900	4800
VDI	20	2061	11-110	24-240	2061-S	3-33	8-75	108	34	48	14	19	2,7	190	7000
	30	3061	20-200	40-420	3061-S	7-70	15-150	144	42	58	22	31	3	440	5800
	40	4061	23-230	50-500	4061-S	11-110	25-240	165	53	68	28	34	4,3	900	4800
	50	5061	80-800	150-1500	5061-S	30-280	60-600	201	64	81	38	42	5,2	1850	4000

ROTOR svarvdubbar

Typ DA-V

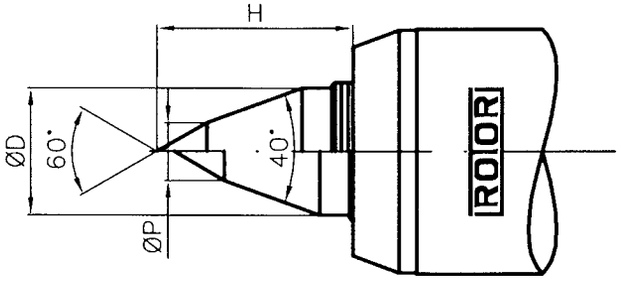

Utförande		Art nr Normal svarv	Art nr Lätt svarv	Dimensioner D	T	U
MK, MT, CM	2	0242	0242-S	14	22	8
	3	0342	0342-S	22	35	10
	4	0442	0442-S	28	41	14
	5	0542	0542-S	38	51	15
Cylinder	Ø 20x40	2052	2052-S	14	22	8
	Ø 25x50	2552	2552-S	22	35	10
	Ø 1"x2"	0152	0152-S	22	35	10
	Ø 32x63	3252	3252-S	28	41	14
VDI	20	2062	2062-S	14	22	8
	30	3062	3062-S	22	35	10
	40	4062	4062-S	28	41	14
	50	5062	5062-S	38	51	15

ROTOR svarvdubbar

Typ DA-L

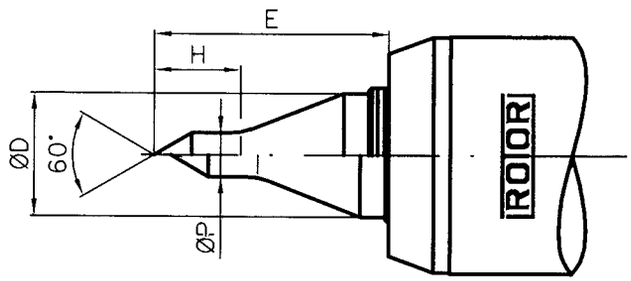

Utförande		Art nr Normal svarv	Art nr Lätt svarv	Dimensioner D	E	H	P
MK, MT, CM	2	0248	0248-S	14	28	12	5,8
	3	0348	0348-S	22	43	16	7,8
	4	0448	0448-S	28	51	19	9,8
	5	0548	0548-S	38	62	22	11,8
Cylindrisk	Ø 20x40	2058	2058-S	14	28	12	5,8
	Ø 25x50	2558	2558-S	22	43	16	7,8
	Ø 1"x2"	0158	0158-S	22	43	16	7,8
	Ø 32x63	3258	3258-S	28	51	19	9,8
VDI	20	2068	2068-S	14	28	12	5,8
	30	3068	3068-S	22	43	16	7,8
	40	4068	4068-S	28	51	19	9,8
	50	5068	5068-S	38	62	22	11,8

ROTOR svarvdubbar

Typ DA-K

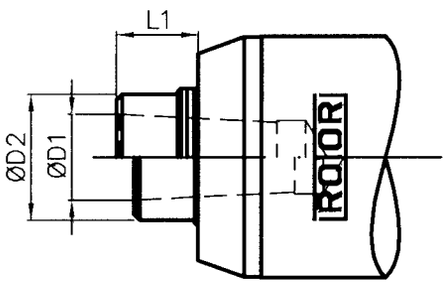

Utförande		Art nr Normal svarv	Art nr Lätt svarv	Dimensioner D1	D2	L1	Insats
MK, MT, CM	2	0247	0247-S	7	14	7	0217-01/10
	3	0347	0347-S	12	22	9	0317-01/10
	4	0447	0447-S	15	28	10	0417-01/10
	5	0547	0547-S	22	38	11	0517-01/10
Cylinder	Ø 20x40	2057	2057-S	7	14	7	0217-01/10
	Ø 25x50	2557	2557-S	12	22	9	0317-01/10
	Ø 1"x2"	0157	0157-S	12	22	9	0317-01/10
	Ø 32x63	3257	3257-S	15	28	10	0417-01/10
VDI	20	2067	2067-S	7	14	7	0217-01/10
	30	3067	3067-S	12	22	9	0317-01/10
	40	4067	4067-S	15	28	10	0417-01/10
	50	5067	5067-S	22	38	11	0517-01/10

DA-K sats

Art nr Normal svarv	Art nr Lätt svarv
0247-00	0247-S-00
0347-00	0347-S-00
0447-00	0447-S-00
0547-00	0547-S-00
2057-00	2057-S-00
2557-00	2557-S-00
0157-00	0157-S-00
3257-00	3257-S-00
2067-00	2067-S-00
3067-00	3067-S-00
4067-00	4067-S-00
5067-00	5067-S-00

SPETSAR, SE SID 7-20

ROTOR svarvdubbar

HP-linje [högprecision]

Roterande dubbar med högsta noggrannhet och små diametrar på kroppen. Rundgång noggrannheten är 0,002 mm.
Lämpliga för CNC, manuella svarvar samt slipmaskiner.

Storlekar
Från MK2 till MK5

Typ av spets
Typ HP-N standard spets 60°
TYp HP-V förängd spets 60°

VIKTIGT
Notera att belastning på dess noggranna dubbar är lägre.

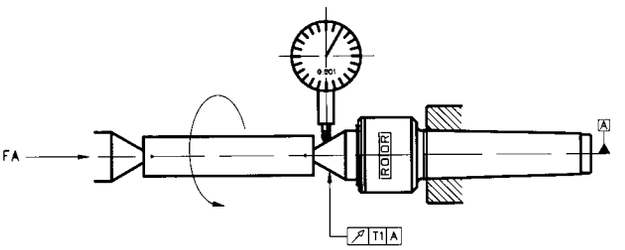

Modell	FA da N min	T1 mm max
MK 2	20	0,002
MK 3	30	0,002
MK 4	40	0,002
MK 5	45	0,002

ROTOR svarvdubbar

Typ HP-N [superprecision]

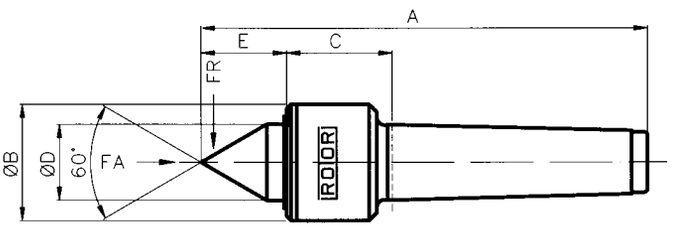

MK	Art nr HP-N	Art nr HP-N	Dimension A	B	C	D	E	Arbetsstycke max. kg	FR max. daN	FA max. daN	RPM max min -1
2	2001-G	2001-LAB	114	32	26	18	21	220	110	400	13000
3	3001-G	3001-LAB	141	39	32	24	27	450	225	500	12000
4	4001-G	4001-LAB	174	48	37	31	34	710	355	1000	9000
5	5001-G	5001-LAB	213	60	41	40	42	1300	650	1400	6700

ROTOR svarvdubbar

Typ HP-V [superprecision]

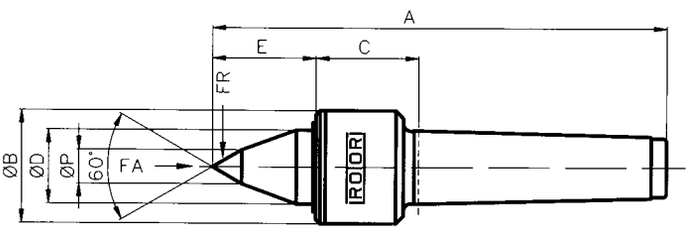

MK	Art nr HP-V	Art nr HP-V	Dimension A	B	C	D	E	P	Arbetsstycke max. kg	FR max. daN	FA max. daN	RPM max min -1
2	2002-G	2002-LAB	119	32	26	18	26	8	200	100	350	13000
3	3002-G	3002-LAB	148	39	32	24	34	10	340	170	450	12000
4	4002-G	4002-LAB	183	48	37	31	43	13	600	300	900	9000
5	5002-G	5002-LAB	225	60	41	40	55	16	1000	500	1300	6700

Alla modeller kan utrustas med avdrags- och stödmutter

Fast dubb – typ AF

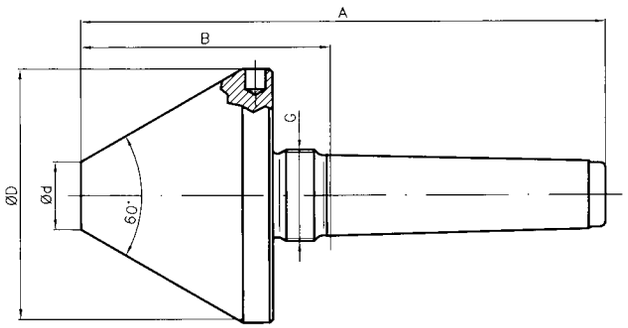

MK	Art nr	Dimensioner				
		A	B	D	d	G
2	S-02,101-AS	130	66	60	15	M22x1,5
	S-02, 102-AS	130	66	100	55	M22x1,5
3	S-03, 101-AS	158	77	75	20	M27x1,5
	S-03, 102-AS	158	77	125	70	M27x1,5
4	S-04, 101-AS	183	80	86	26	M36x1,5
	S-04, 102-AS	183	80	140	80	M36x1,5
5	S-05, 101-AS	210	81	98	38	M48x1,5
	S-05, 102-AS	210	81	150	90	M48x1,5

Avdragsmutter - DIN 807

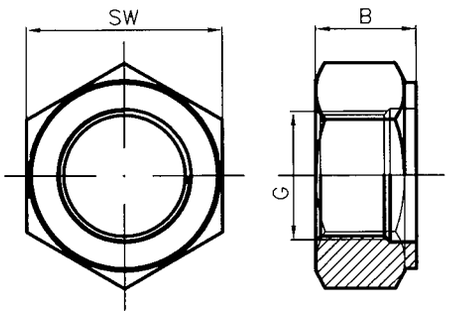

MK	Art nr	Dimensioner		
		B	G	SW
2	M22	15,5	M22x1,5	32
3	M27	17,5	M27x1,5	41
4	M36	21	M36x1,5	55
5	M48	23	M48x1,5	75
6	M68	25,5	M68x1,5	100

ROTOR svarvdubbar

Fast dubb – typ NF

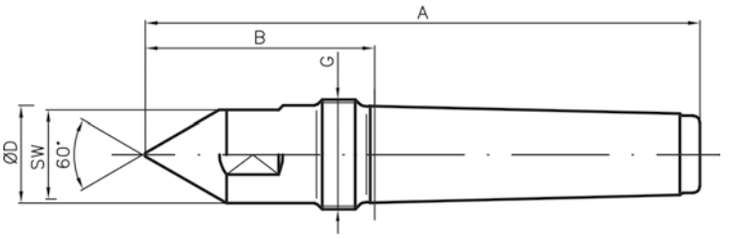

MK	Art nr	Dimensioner				
		A	B	D	G	SW
2	S-02, 701-AS	112	48	18	M22x1,5	16
3	S-03, 701-AS	138	57	24,1	M27x1,5	22
4	S-04, 701-AS	175	72,5	31,6	M36x1,5	27
5	S-05, 701-AS	217	87,5	44,7	M48x1,5	41

ROTOR svarvdubbar

Fast dubb – typ VF

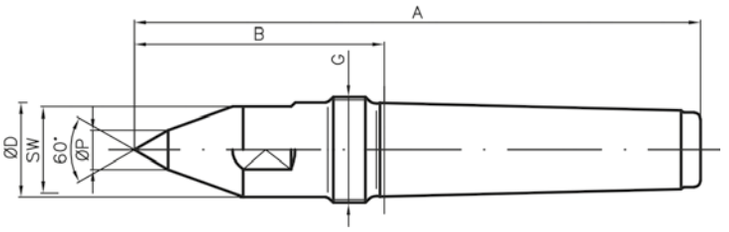

MK	Art nr	Dimensioner					
		A	B	D	P	G	SW
2	S-02, 711-AS	117	53	18	9	M22x1,5	16
3	S-03, 711-AS	145	64	24,1	10	M27x1,5	22
4	S-04, 711-AS	184	81	31,6	14	M36x1,5	27
5	S-05, 711-AS	231	101	44,7	15	M48x1,5	41

ROTOR svarvdubbar

Fast dubb – typ LF

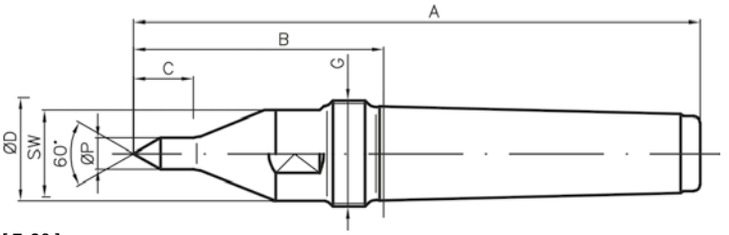

MK	Art nr	Dimensioner						
		A	B	C	D	P	G	SW
2	S-02, 761-AS	117	53	12	18	5,8	M22x1,5	16
3	S-03, 761-AS	145	64	16	24,1	7,8	M27x1,5	22
4	S-04, 761-AS	184	81	19	31,6	9,8	M36x1,5	27
5	S-05, 761-AS	231	101	22	44,7	11,8	M48x1,5	41

Fast dubb, hårdmetall

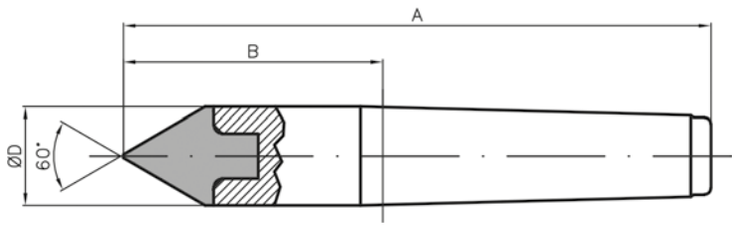

MK	Art nr	Dimensioner A	B	D
2	H-02.061	100	36	18
	H-02.062	112	48	18
3	H-03.061	125	44	24,1
	H-03.062	141	60	24,1
4	H-04.061	160	57,5	31,6
	H-04.062	180	77,5	31,6
5	H-05.061	200	70,5	44,7
	H-05.062	230	100,5	44,7

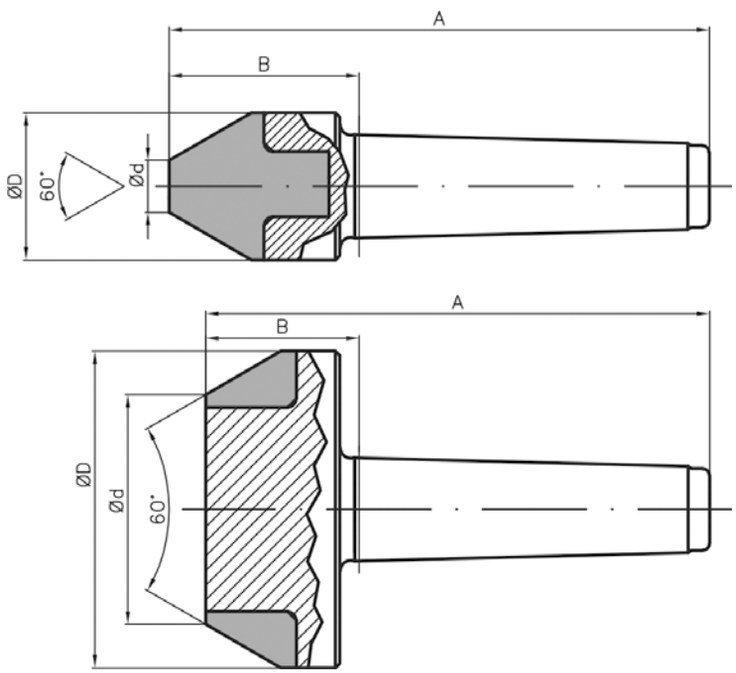

MK	Art nr	Dimensioner A	B	D	d
2	H-02.201	95	31	45	25
	H-02.211	95	31	59	39
	H-02.221	95	31	73	53
3	H-03.101	127	46	34	12
	H-03.201	112	31	45	25
	H-03.211	112	31	59	39
	H-03.221	112	31	73	53
	H-03.231	112	31	87	67
4	H-04.201	135	32,5	45	25
	H-04.211	135	32,5	59	39
	H-04.221	135	32,5	73	53
	H-04.231	135	32,5	87	67
	H-04.241	135	32,5	100	80
5	H-05.211	162	32,5	59	39
	H-05.221	162	32,5	73	53
	H-05.231	162	32,5	87	67
	H-05.241	162	32,5	100	80

BISON roterande svarvdubbar Modell R

8811 R

Roterande svarvdubb med 60 gr spets
Noggrannhet 0,003

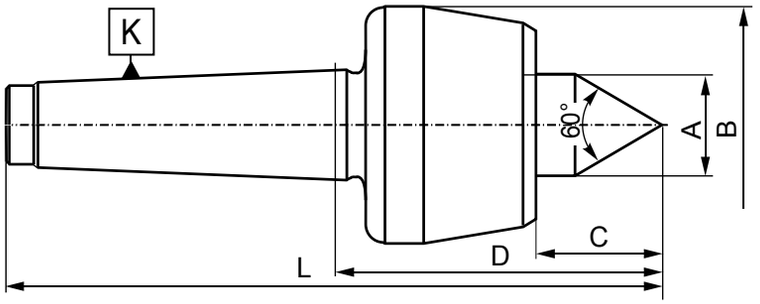

RADIEBELASTNING
Livslängd för lager 2000 timmar

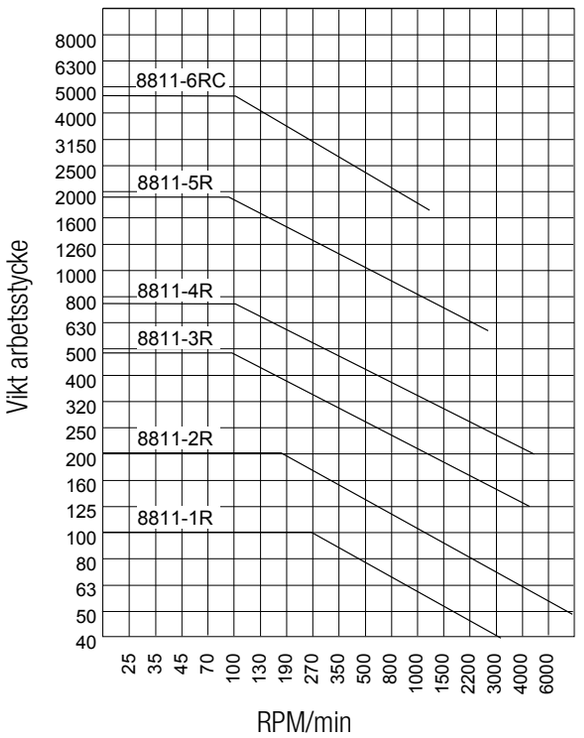

AXIELL BELASTNING
Livslängd för lager 2000 timmar

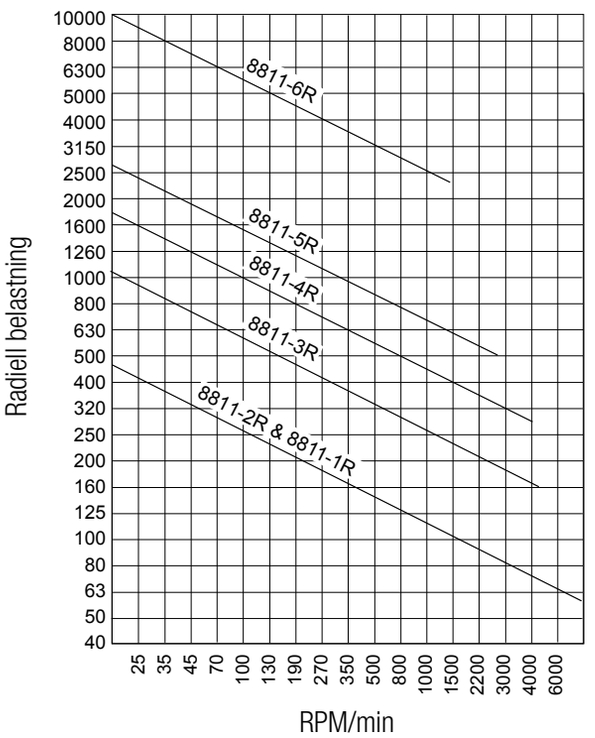

MK	Max vikt(kg)	Max.varvtal RPM	Art .nr	A	B	C	D	L
MK2	200	7000	8811R-2	20	45,0	23,5	64,5	128,5
MK3	500	5000	8811R-3	25	60,0	30,5	79,0	160
MK4	800	3800	8811R-4	32	70,0	40,0	101,5	204
MK5	2000	3000	8811R-5	40	90,0	49,5	128	257,5

BISON roterande svarvdubbar Modell R

8812 R

Roterande svarvdubb med förminskat dubbhuvud

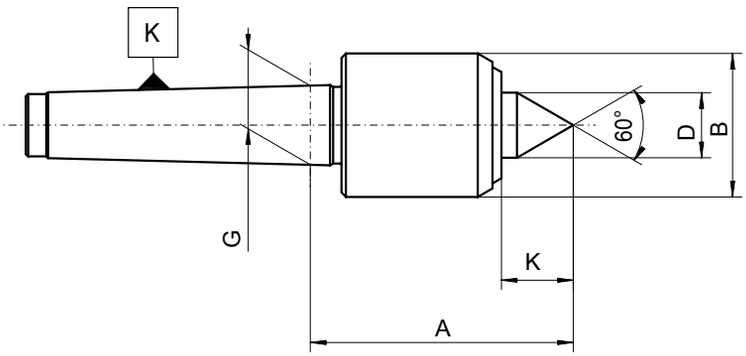

RADIEBELASTNING
Livslängd för lager 2000 timmar

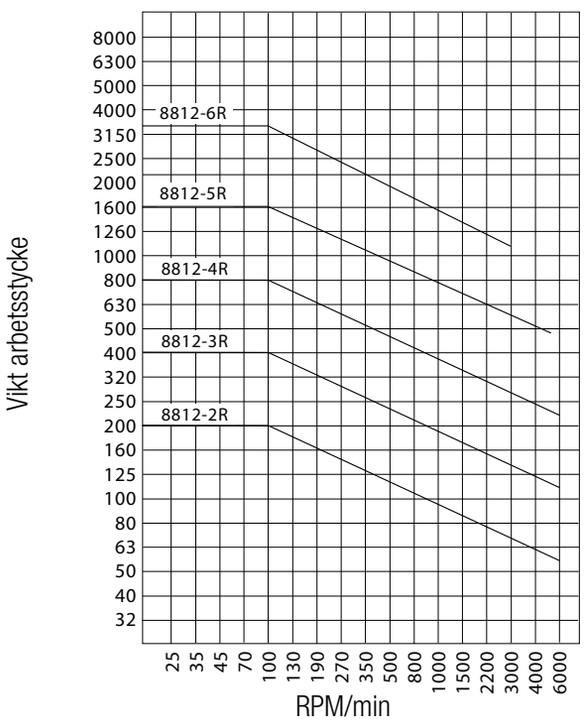

AXIELL BELASTNING
Livslängd för lager 2000 timmar

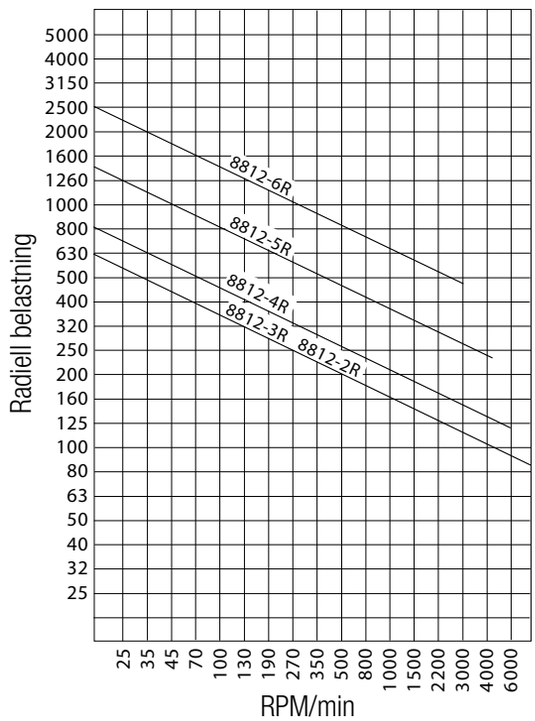

MK	Max vikt(kg)	Max.varvtal RPM	Art .nr	A	B	D	G	K
MK2	200	7000	8812R-2	62	32	15	17,780	18
MK3	400	7000	8812R-3	62	34	15	23,825	18
MK4	800	6300	8812R-4	75,5	42	20	31,267	25
MK5	1600	4300	8812R-5	104	58	30	44,399	34
MK6	3500	3000	8812R-6	143	80	42	63,348	49

BISON roterande svarvdubbar Modell R

8813 R

- Roterande svarvdubb med förminskat dubbhuvud och förlängd spets

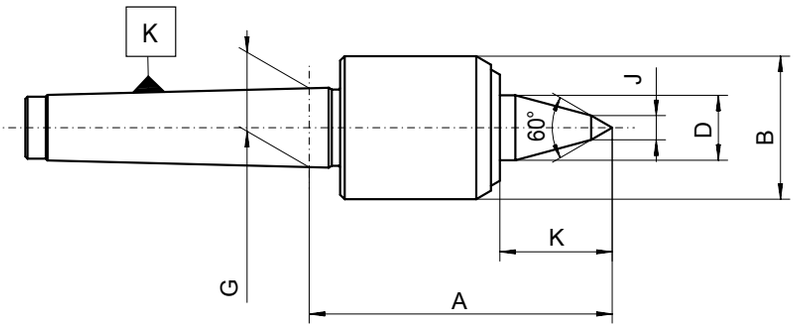

RADIEBELASTNING
Livslängd för lager 2000 timmar

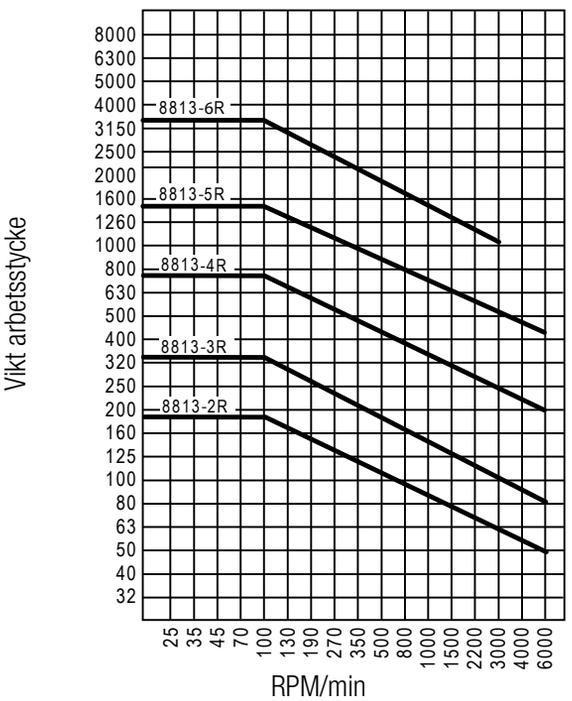

AXIELL BELASTNING
Livslängd för lager 2000 timmar

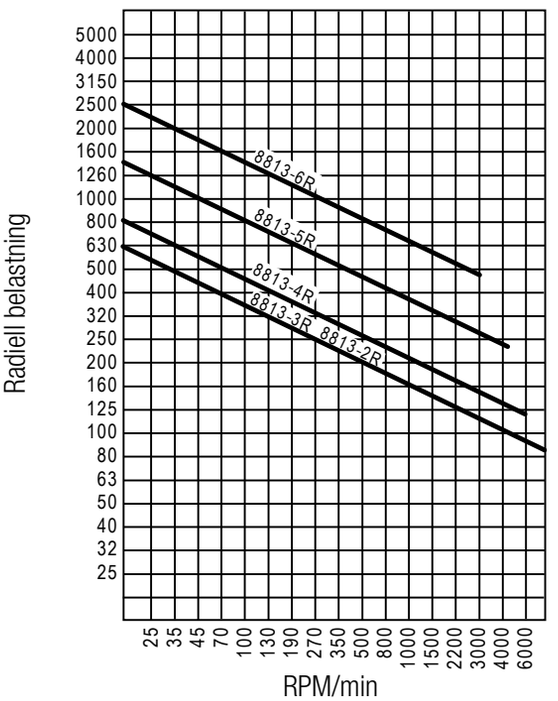

MK	Max vikt(kg)	Max.varvtal RPM	Art .nr	A	B	D	G	K	J
MK2	170	7000	8813R-2	73	32	15	17,780	29	10
MK3	340	7000	8813R-3	74	34	15	23,825	30	11
MK4	700	6300	8813R-4	88,5	42	20	31,267	38	13
MK5	1400	4300	8813R-5	119	58	30	44,399	49	14
MK6	3000	3000	8813R-6	164	80	42	63,348	70	18

BISON roterande svarvdubbar Modell R

8814 R

Roterande svarvdubb med förlängd spets

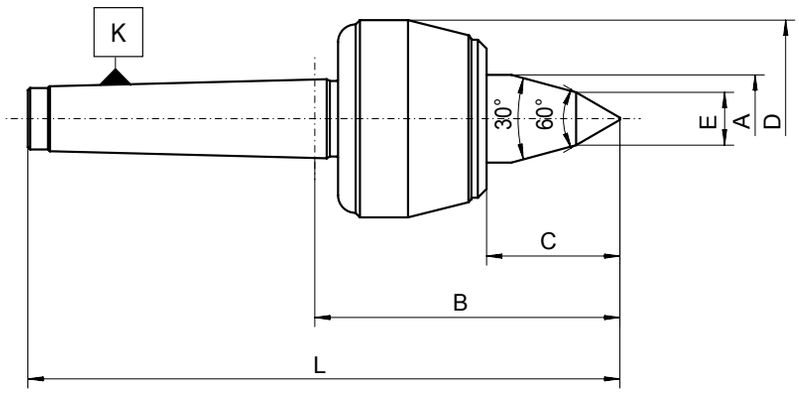

RADIEBELASTNING
Livslängd för lager 2000 timmar

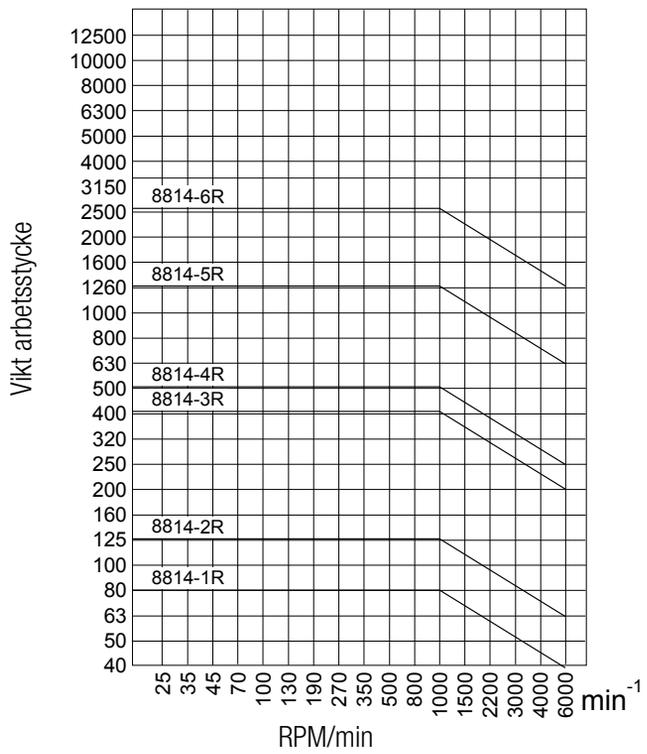

AXIELL BELASTNING
Livslängd för lager 2000 timmar

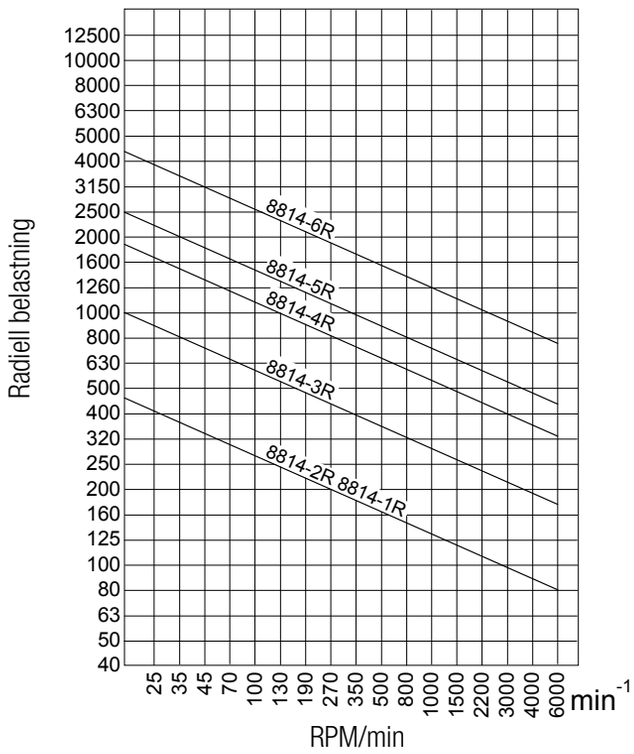

MK	Max vikt(kg)	Max.varvtal RPM	Art .nr	A	B	C	D	E	J
MK2	140	7000	8814R-2	20	74,5	33,5	45	10	138,5
MK3	400	5000	8814R-3	25	92,0	43,5	60	12	173,0
MK4	500	3800	8814R-4	32	113,5	52,0	70	14	216,0
MK5	1200	3000	8814R-5	40	144,3	65,3	90	16	272,8
MK6	2500	2600	8814R-6	50	170,5	77,5	105	18	352,5

SKRUVSTYCKEN FÖR ALLA APPLIKATIONER

FRAKTFRITT
FRAKTFRITT

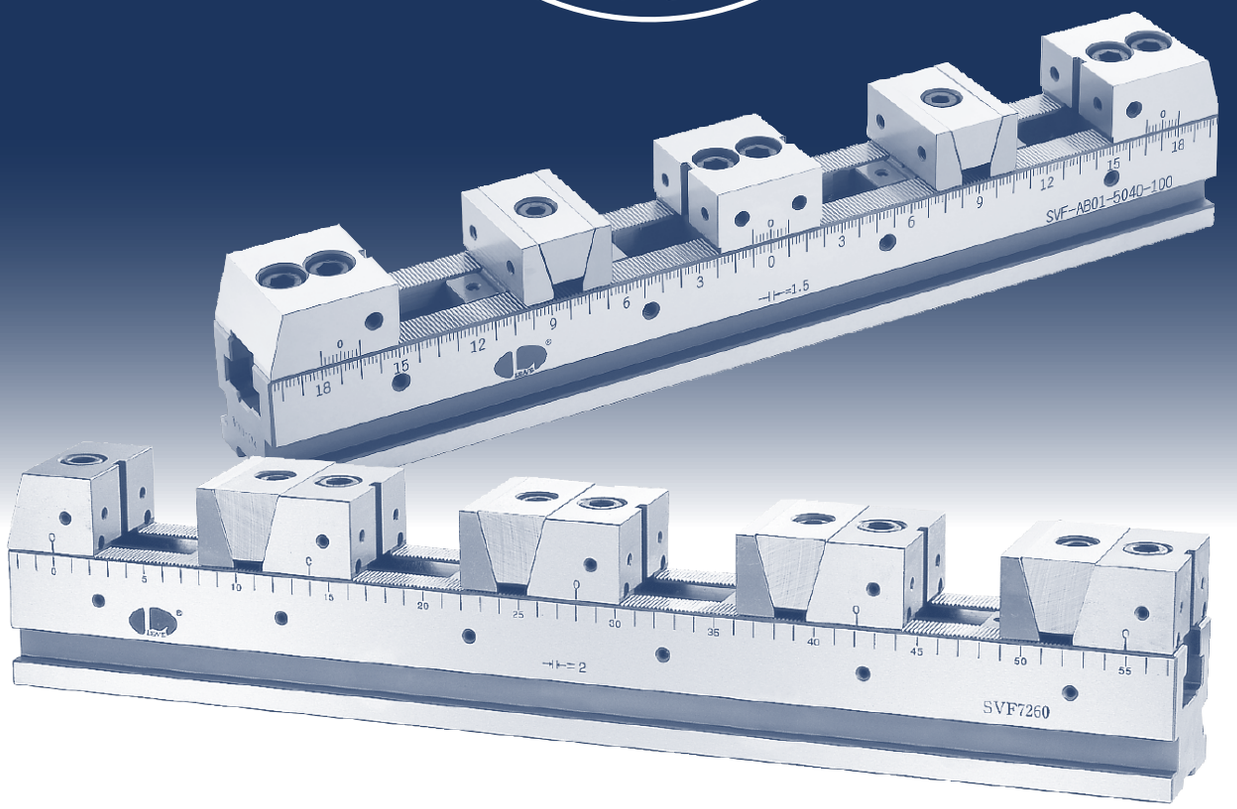

- Läs mer om Skruvstycken på kapitel 11 i denna katalog!