KITAGAWA KRAFTMANÖVRERADE CHUCKAR & CYLINDRAR SAMT ÖVRIGA

Kraftchuck med genomgång, 3-backig	B-200	1-2
Kraftchuck med genomgång, 3-backig	B-200A	1-3
Kraftchuck med stor genomgång, 3-backig	BR	1-4 – 1-5
Kraftchuck med genomgång, 3-backig	B	1-6
Kraftchuck med genomgång, 3-backig	BA	1-7
Kraftchuck med genomgång, 3-backig	BL-200	1-8
Kraftchuck med genomgång, snabbväxling, 3-backig	QB-300	1-9
Kraftchuck med stor genomgång, 3-backig	BB-200	1-10
Snabbväxlingschuck	QJR	1-11
Kraftchuck med genomgång, 2-backig	BT-200	1-12
Kraftchuck med genomgång, konstant spännkraft, 3-backig	HOH	1-13
Kraftchuck utan genomgång, 3-backig	N	1-14
Kraftchuck utan genomgång, 3-backig	NA	1-15
Kraftchuck med stor diameter	NV	1-16
Kraftchuck utan genomgång, 2-backig	NT/NLT	1-17
Kraftchuck med extra stor slaglängd, 3-backig	ML	1-18
Kraftchuck med extra stor slaglängd, 2-backig	MLT	1-18
Kraftchuck med extra stor slaglängd, 1-backig	MLV	1-18
Chuck med inbyggd luftcyliner, 3-backig	UB	1-19
Chuck med inbyggd luftcylinder, 3-backig	UVE-K	1-20
Chuck med bakåtdragande backar och lång slaglängd	LU	1-21
Chuck med radiellt och bakåtdragande backar	DL200	1-22 – 1-23
Pull back chuck för utvändig uppspänning	PU	1-24
Fingerchuck	FG	1-25
Power wing chuck	PW (C)	1-26 – 1-27
Kompakt hydraulcylinder utan genomgång	M	1-28
Hydraulcylinder utan genomgång	Y-RE	1-29
Hydraulcylinder utan genomgång	Y-R	1-30
Hydraulcylinder med genomgång, kompakt, extra lätt	S	1-31
Hydraulcylinder med genomgång, extra lång slaglängd	S-L	1-32
Hydraulcylinder med genomgång, extra lång slaglängd	SS	1-33
Hydraulcylinder med genomgång	F-H	1-34
Stationär kraftchuck, 3-backig	AS	1-35
Stationär kraftchuck, 2-backig	AT	1-35
Stationär kraftchuck , montering	AS - AT	1-36
Fläns till Kitagawa chuck	CB	1-37
Spindelnos		1-37
Kraftchuck med genomgång, 4-backig	OPF	1-38
Pneumatisk chuck	RTS	1-39
Spännkraftsmätare JFT-S 100		1-40
Kitagawa spännkraftsmätare KGFM		1-41
Royal Adapter		1-42
Tätningsbricka		1-42
Chuckpuck		1-43

Kraftchuck med genomgång – B-200

Trebackig kraftchuck med hög spännkraft

B-200 Spännkraftsdiagram

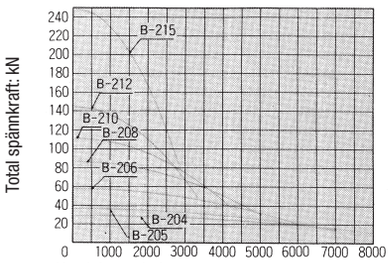

Hastighet: min^{-1}
Med mjuka överbackar enl. standard

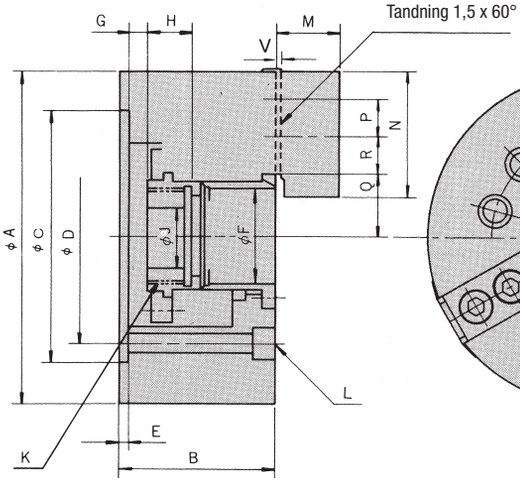

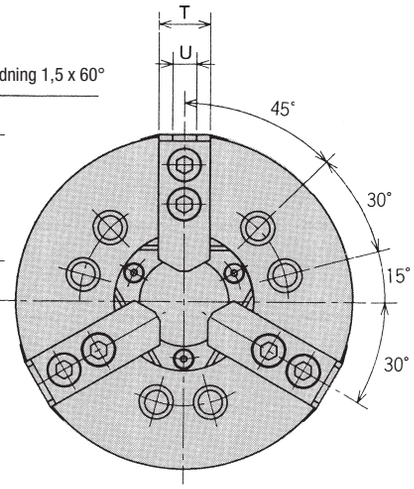

B-206~215

Dimension

Modell	A	B	C H6	D	E	F	G max	G min	H	J	K max	L	M	N	P	Q	Q max	R min	R max	T min	U	V
B-204	110	59	85	70,6	4	26	3,5	-6,5	17,5	12	M 32x1,5	3-M10X60	24	49,5	14	23	20,3	11,25	6,75	23	10	2
B-205	135	60	110	82,6	4	33	1	-9	20	12	M 40x1,5	3-M10X60	26	54	14	26,5	23,8	19,75	7,75	23	10	2
B-206	169	81	140	104,8	5	45	11	-1	19	20	M 55x2,0	6-M10X80	29	66	20	32	29,25	22,75	9,25	26	12	2
B-208	210	91	170	133,4	5	52	14,5	-1,5	20,5	30	M 60x2,0	6-M12X90	39	95	25	38,7	35	29,75	14,75	35	14	2
B-210	254	100	220	171,4	5	75	8,5	-10,5	25	45	M 85x2,0	6-M16X100	43	110	30	51	46,6	33,75	14,25	40	16	2
B-212	304	110	220	171,4	6	91	8	-15	28	50	M 100x2,0	6-M16X100	51	111	30	61,3	56	45,75	15,75	50	21	2
B-215	381	147	300	235,0	6	100	23	0	35	50	M 110x2,0	6-M20X150	61	135	43	70	64,7	54,75	20,25	50	25,5	2

Specifikation

Modell	Genom-gång mm	Spännvidd Ø mm max	Spännvidd Ø mm min	Slaglängd Ø mm	Slaglängd dragadaptor mm	Max. Dragkraft KN (kgf)	Max. Spännkraft KN (kgf)	Max. varvtal min-1 (r.p.m)	Nettovikt m. mjuka överbackar	GD 2 N • m2 (kgf •cm2)	Passande cylinder	Max tryck MPa (kgf •cm2)	Passande härdad överback	Passande mjuk överback
B-204	26	110	7	5,4	10	14 (1428)	28,5 (2906)	8000	4	0,25 (0,026)	F0933H	2,4(24,5)	HB04N1	KSJ205
B-205	33	135	12	5,4	10	17,5 (1784)	36 (3671)	7000	6,7	0,69 (0,07)	F0933H	2,9(29,6)	HB04N1	KSJ205
B-206	45	169	15	5,5	12	22 (2243)	57 (5812)	6000	11,9	2,26 (0,23)	S1246	2,8(28,6)	HB06A1	KSJ6
B-208	52	210	20	7,4	16	34,8 (3549)	86 (8769)	5000	22,3	6,67 (0,68)	S1552	2,65(27)	HB08A1	KSJ8
B-210	75	254	33	8,8	19	43 (4385)	111 (11319)	4200	34,5	12,36 (1,26)	S1875	2,7(27,5)	HB10A1	KSJ10
B-212	91	304	42	10,6	23	55 (5608)	144 (14686)	3300	55,3	28,93 (2,95)	S2091	2,7(27,5)	HB12N1	KSJ212
B-215	100	381	40	10,6	23	98 (9933)	249 (25391)	2800	116	86,30 (8,8)	F2511H	3,3(33,7)	HB15N1	KSJ215

Dragadapter levereras obearbetad. Monteringsbultar för B 204 och B 205 har 120° delning

Kraftchuck med genomgång – B-200A

Trebackig kraftchuck med hög spännkraft

B-200A Spännkraftsdiagram

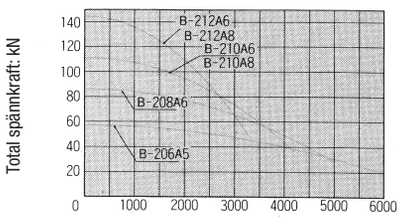

Hastighet: min^{-1}
Med mjuka överbackar enl. standard

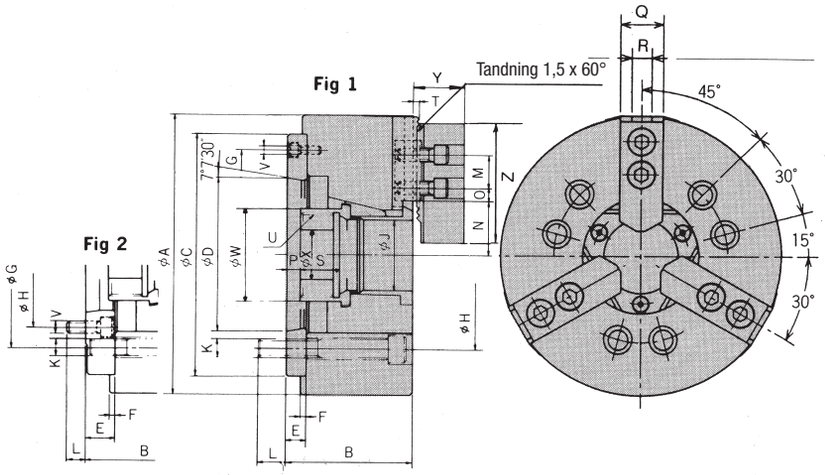

Dimension

Modell	A	B	C (H6)	D	E	F	G	H	J	K	L	M	N max	N min	O max	O min	P max	P min	Q	R	S	T	U max	V	W	X	Y	Z
B-206A5	169	91	140	82,563	15	5	116	104,8	45	6xM10	16	20	32	29,25	22,75	9,25	26	14	26	12	19	2	M 55 x2	3xM6	60	20	29	66
B-208A6	210	103	170	106,375	17	5	150	133,4	52	6xM12	18	25	38,7	35	29,75	14,75	31,5	15,5	35	14	20,5	2	M 60 x2	6xM6	66	30	39	95
B-210A6	254	120	220	106,375	25	5	171,4	133,4	75	6xM16	18,5	30	51	46,6	33,75	14,25	33,5	14,5	40	16	25	2	M 85 x2	6xM12	94	45	43	110
B-210A8	254	113	220	139,719	18	5	190	171,4	75	6xM16	24	30	51	46,6	33,75	14,25	26,5	7,5	40	16	25	2	M 85 x2	6xM8	94	45	43	110
B-212A8	304	122	220	139,719	18	6	190	171,4	91	6xM16	25	30	61,3	56	45,75	15,75	26	3	50	21	28	2	M 100 x2	6xM8	108	50	51	111

Specifikation

Modell	Spindel-nos	Genom-gång mm	Spännvidd Ø mm max	Spännvidd Ø mm min	Slaglängd Ø mm	Slaglängd dragadapter mm	Maximal Dragkraft KN (kgf)	Maximal Spännkraft KN (kgf)	Max. varvtal min-1 (r.p.m)	Nettovikt m. mjuka överbackar	Passande cylinder	Passande härdad överback	Motsvarande mjuk överback
B-206A5	A2-5	45	169	15	5,5	12	22 (2243)	57 (5812)	6000	13,7	S1246	HB06A1	KSJ06
B-208A6	A2-6	52	210	20	7,4	16	34,8 (3549)	86 (8769)	5000	23,6	S1552	HB08A1	KSJ08
B-210A6	A2-6	75	254	33	8,8	19	43 (4385)	111 (11319)	4200	41,5	S1875	HB10A1	KSJ10
B-210A8	A2-8	75	254	33	8,8	19	43 (4385)	111 (11319)	4200	40,0	S1875	HB10A1	KSJ10
B-212A8	A2-8	91	304	42	10,6	23	55 (5608)	144 (14684)	3300	64,0	S2091	HB12N1	KSJ212

Chuck B 210A6 refererar till fig.2. Dragadapter levereras obearbetad.

Kraftchuck med stor genomgång – BR

Trebackig kraftchuck

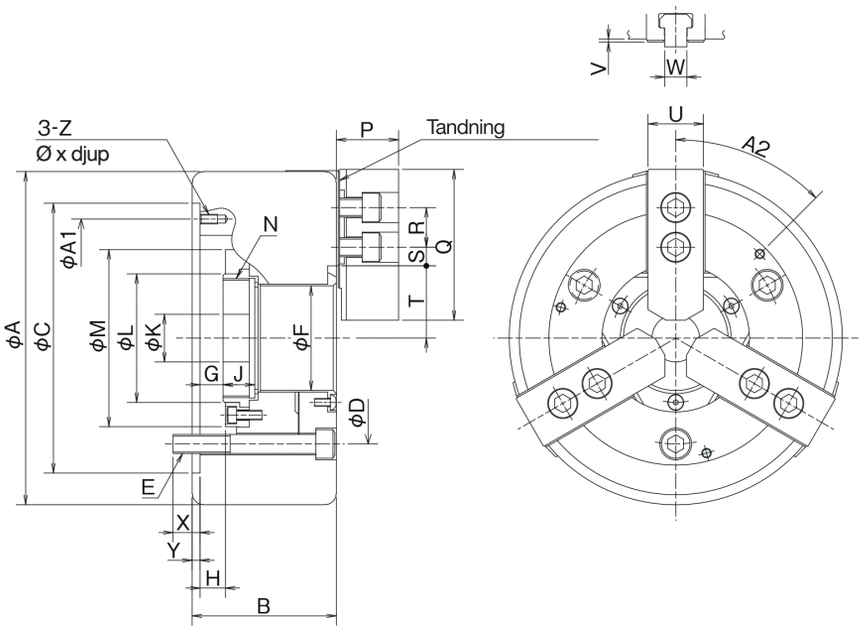

Dimension

Modell	A	B	C (H6)	D	E	F	G max	G min	H max	H min	J	K	L	M	N max	P	Q
BR06	170	81	140	104,8	3-M10	53	11	-1	12	0	17,5	20	66	89,7	M60 x 2	33,2	72
BR08	210	91	170	133,4	3-M12	66	14,5	-1,5	16	0	20	30	81	111,6	M75 x 2	39,2	95
BR10	254	100	220	171,4	3-M16	81	8,5	-10,5	19	0	25	45	97	142,6	M90 x 2	43,2	110
BR12	315	108	300	235	3-M20	106	8	-15	23	0	28	50	124	167	M115 x 2	51,7	111

Modell	R	S max	S min	T max	T min	U	V	W	X	Y	Z	A1	A2
BR06	20	21,25	9,25	36,05	33,3	31	2	12	16	5	M6 x 11	116	90
BR08	25	23,75	11,75	45,5	41,8	35	2	14	17	5	M6 x 11	150	45
BR10	30	32,25	14,25	54	49,6	40	2	16	22	5	M8 x 15	190	75
BR12	30	45,75	12,75	68,8	63,5	50	2,5	21	29	6	M10 x 16	260	75

Levereras med ogängad dragmutter.

Specifikation

Modell	Genom-gång mm	Spännområde mm max	min	Slaglängd Ø mm mm	Slaglängd dragadaptor	Max. varvtal min-1 (r.p.m)	Max. dragkraft KN (kgf)	Max. spännkraft KN (kgf)	Dynamisk spännkraft vid max varvtal	Vikt	Tröghets-moment	Passande cylinder	Max tryck cylinder	Passande mjuk överback
BR06	53	170	16	5,5	12	6000	23 (2345)	58,5 (5965)	23 (2294)	12,8	0,052	SR1453	2,6 (26,5)	KSJ 6
BR06	53	170	16	5,5	12	6000	23 (2345)	58,5 (5965)	23 (2294)	12,8	0,052	SS1453K	2,4 (24,5)	KSJ 6
BR08	66	210	22	7,4	16	5000	35 (3569)	90 (9177)	36 (3671)	22,2	0,14	SR1566	3,3 (33,7)	KSJ 8
BR08	66	210	22	7,4	16	5000	35 (3569)	90 (9177)	36 (3671)	22,2	0,14	SS1666K	2,6 (26,5)	KSJ 8
BR10	81	254	31	8,8	19	4500	49 (4997)	123 (12543)	44 (4487)	35,8	0,32	SR1781	3,5 (35,7)	KSJ 10
BR10	81	254	31	8,8	19	4500	49 (4997)	123 (12543)	44 (4487)	35,8	0,32	SS1881K	3,2 (32,6)	KSJ 10
BR12	106	315	49	10,6	23	3500	59 (6016)	153 (15602)	50 (5099)	58,3	0,81	SR2010	3,3 (33,7)	KSJ 212
BR12	106	315	49	10,6	23	3500	59 (6016)	153 (15602)	50 (5099)	58,3	0,81	SS2110K	2,94 (30,0)	KSJ 212

** Vikt och tröghetsmoment är inkl. monteringsbultar och mjuka överbackar.*

** Beräkningen förutser att grundbackarn är i mitten på slaget och att de mjuka backar är som på måttskissen*

Kraftchuck med stor genomgång – BR

Nästa generations standardchuck!

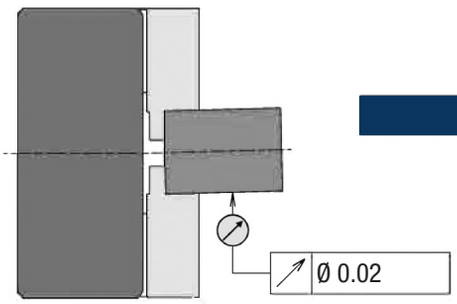

Existerande chuck

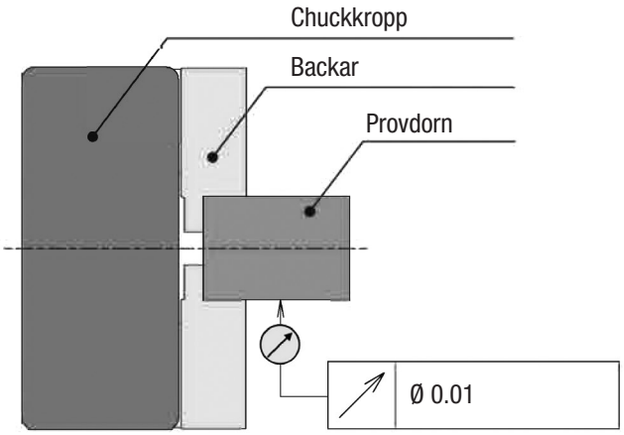

BR-Chuck med BR-Plus T-spårsmuttar

Reducerat glapp

Förbättrar precisionen när man plockar bitar med subspindeln.

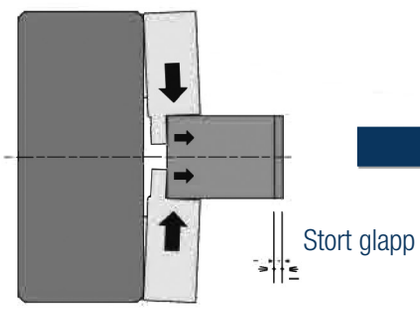

Existerande chuck

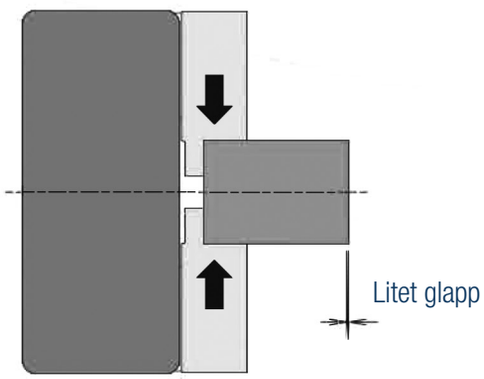

BR-Chuck

Utbytbar mot Kitagawa B200 & BB200

Existerande cylinder går att använda.

Modern design

Chuckkropp med rundade kanter.

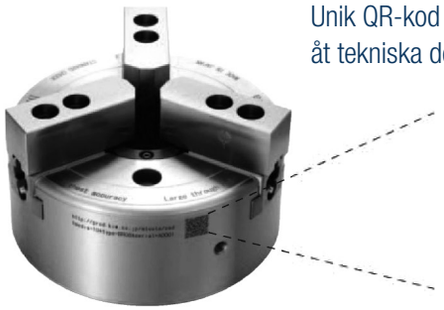

Unik QR-kod för att komma åt tekniska detaljer.

Med special T-spårsmuttrar som tillbehör kan man uppnå högre precision
Repeteringsnoggrannhet på 0,01 efter byte av backar.
BR-Plusdesignen möjliggör en oöverträffad noggrannhet vid backbyte.

Kraftchuck med genomgång – B

Trebackig kraftchuck

B Spännkraftsdiagram

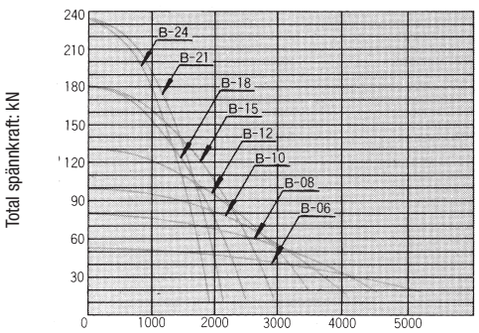

Hastighet: min^{-1}
Med mjuka överbackar enl. standard

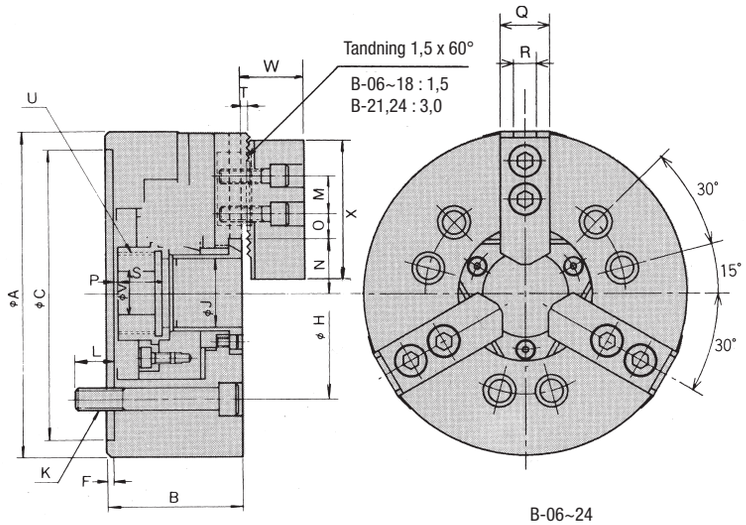

B-06~24

Dimension

Modell	A	B	C (H6)	F	H	J	K	L	M	N max	N min	O max	O min	P max	P min	Q	R	S	T	U	V	W	X
B-15	381	133	300	6	235,0	117,5	6-M20	30	43	82	76,7	46,75	13,75	11	-12	62	22	39	5	M 130 x2,0	60	70	165
B-18	450	133	380	6	235,0	117,5	6-M20	30	43	82	76,7	79,25	13,75	11	-12	62	22	39	5	M 130 x2,0	60	70	165
B-21	530	140	380	6	330,2	140	6-M22	31	60	98,5	93,2	86,5	21,5	11	-12	65	25	39	5	M 155 x3,0	80	73	180
B-24	610	149	380	6	330,2	165	6-M22	32	60	108	102,7	117	24,5	20	-3	65	25	40	5	M 175 x3,0	80	73	180

Dragmutter levereras obearbetad.

Specifikation

Modell	Genom-gång mm	Spännvidd Ø mm max	Spännvidd Ø mm min	Slaglängd Ø mm	Slaglängd dragadaptor mm	Max Drag-kraft KN (kgf)	Max spännkraft KN (kgf)	Max varvtal min-1 (r.p.m)	Nettovikt m. mjuka överbackar	GD 2 N • m2 (kgf •cm2)	Passande cylinder	Max tryck MPa (kgf •cm2)	Passande härdad överback	Passande mjuk överback
B-15	117,5	381	30	10,6	23	71 (7240)	180 (18355)	2500	120	89,14 (9,09)	F2511H	2,3(23,5)	HB15A1	KSJ15
B-18	117,5	450	50	10,6	23	71 (7240)	180 (18355)	2000	164	174,55 (17,8)	F2511H	2,3(23,5)	HB15A1	KSJ15
B-21	140	530	85	10,6	23	90 (9177)	234 (23861)	1700	235	351,07 (35,8)	F2511H	3 (30,6)	HB18B2	KSJ18
B-24	165	610	115	10,6	23	90 (9177)	234 (23861)	1400	293	651,14 (66,4)	F2511H	3 (30,6)	HB18B2	KSJ18

Kraftchuck med genomgång – BA

Trebackig kraftchuck

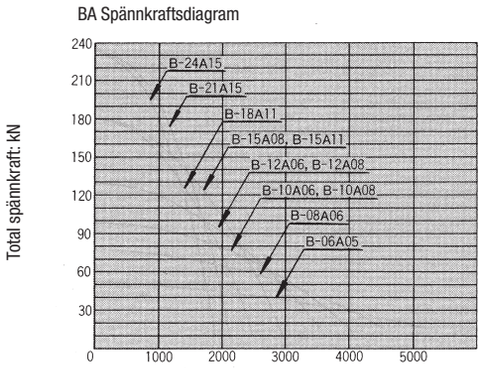

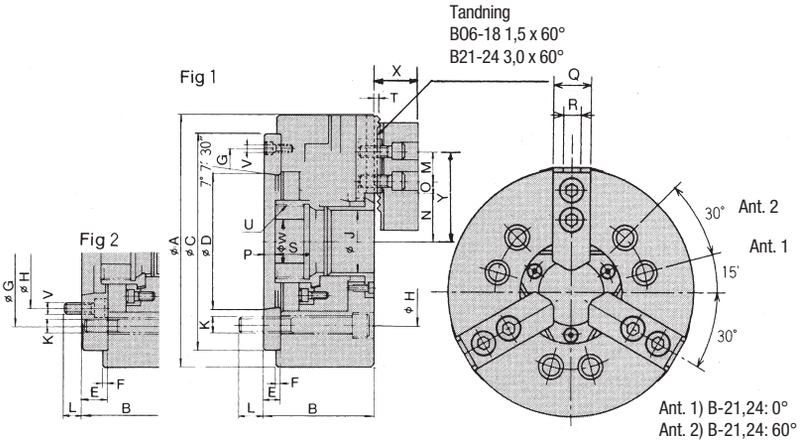

Dimension

Modell	A	B	C (H6)	D	E	F	G	H	J	K	L	M	N max	N min	O max	O min	P max	P min	Q	R	S	T	U	V	W	X	Y
B-15A08	381	160	300	139,719	33	6	235	171,4	117,5	6-M20	24	43	82	76,7	46,75	13,75	40	17	62	22	39	5	M130x2,0	6-M16	60	70	165
B-15A11	381	149	300	196,869	22	6	260	235	117,5	6-M20	28	43	82	76,7	46,75	13,75	29	6	62	22	39	5	M130x2,0	3-M10	60	70	165
B-18A11	450	149	380	196,869	22	6	320	235	117,5	6-M20	28	43	82	76,7	79,25	13,75	33	10	62	22	39	5	M130x2,0	3-M10	60	70	165
B-21A15	530	161	380	285,775	27	6	330,2	330,2	140	6-M22	34	60	98,5	93,2	86,5	21,5	38	15	65	25	39	5	M155x3,0	3-M12	80	73	180
B-24A15	610	170	380	285,775	27	6	330,2	330,2	165	6-M22	35	60	108	102,7	117	24,5	47	24	65	25	40	5	M175x3,0	3-M12	80	73	180

B-15A8 refererar till fig. 2. Dragmutter levereras obearbetad.

Specifikation

Modell	Spindel-nos	Genom-gång mm	Spännvidd Ø mm max	Spännvidd Ø mm min	Slaglängd Ø mm	Slaglängd dragadapter mm	Max Drag-kraft KN (kgf)	Max spännkraft KN (kgf)	Max varvtal min-1 (r.p.m)	Nettovikt m. mjuka överbackar	GD 2 N • m2 (kgf •cm2)	Passande cylinder	Passande härdad överback	Passande mjuk överback
B-15A08	A2-8	117,5	381	30	10,6	23	71 (7240)	180 (18355)	2500	134	96,89 (9,88)	F2511H	HB15A1	KSJ15
B-15A11	A2-11	117,5	381	30	10,6	23	71 (7240)	180 (18355)	2500	127	93,55 (9,54)	F2511H	HB15A1	KSJ15
B-18A11	A2-11	117,5	450	50	10,6	23	71 (7240)	180 (18355)	2000	178	187,30 (19,1)	F2511H	HB15A1	KSJ15
B-21A15	A2-15	140	530	85	10,6	23	90 (9177)	234 (23861)	1700	246	362,83 (37,0)	F2511H	HB18B2	KSJ18
B-24A15	A2-15	165	610	115	10,6	23	90 (9177)	234 (23861)	1400	304	660,94 (67,4)	F2511H	HB18B2	KSJ18

Kraftchuck med genomgång och lång slaglängd – BL-200

Trebackig kraftchuck med lång slaglängd

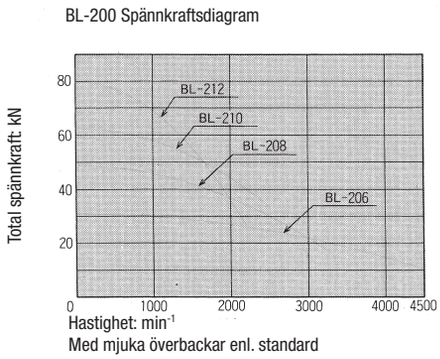

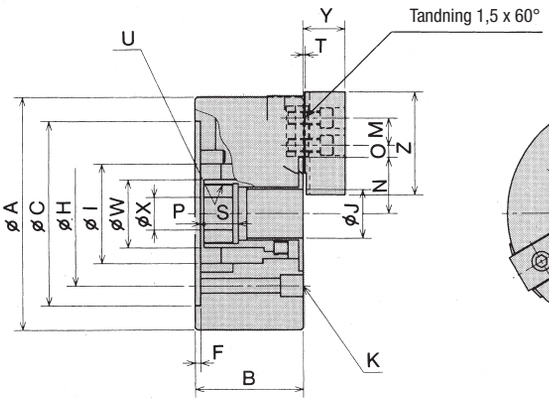

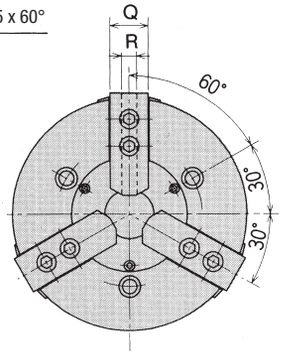

Dimension

Modell	A	B	C (H6)	F	H	I	J	K	M	N max	N min	O max	O min	P max	P min	Q	R	S	T	U max	W	X	Y	Z
BL206	165	87	140	5	104,8	70	28	3-M10	20	39,25	29,25	16,75	9,25	10	-5	26	12	24	2	M38x1,2	45	20	29	66
BL208	215	100	170	5	133,4	92	45	3-M12	25	53	40,5	20,75	10,25	3	-16	35	14	32	2	M55x2,0	63	30	39	95
BL210	254	117	220	5	171,4	102	53	3-M16	30	62,5	47,5	24,75	9,75	-6	-28	40	16	40	2	M65x2,0	73	45	43	110
BL212	304	138	220	5	171,4	120	63	3-M16	30	74,5	57	38,25	12,75	8,2	-16,8	50	21	38	3	M75x2,0	83	50	52	111

Specifikation

Modell	Genom-gång mm	Spännvidd Ø mm min	Spännvidd Ø mm max	Slaglängd Ø mm	Slaglängd dragadaptor mm	Max. kraft dragstång KN (kgf)	Maximal spännkraft KN (kgf)	Max. varvtal min-1 (r.p.m)	Vikt kg	GD 2 N • m2 kgf •m2	Passande cylinder	Max tryck MPa (kgf •cm2)	Passande härdad överback	Passande mjuk överback
BL206	28	165	28	20	15	27,9 (2845)	31,2 (3182)	4500	14	1,67 (0,17)	S1246	3,40 (34,7)	HB06A1	KSJ6
BL208	45	215	32	25	19	41,1 (28459)	49,0 (4997)	3300	25	7,75 (0,79)	S1552	2,99 (30,57)	HB08A1	KSJ8
BL210	53	254	42	30	22	53,8 (5486)	63,0 (6427)	3000	45	12 (1,2)	S1875	3,20 (32,6)	HB10A1	KSJ10
BL212	63	304	43	35	25	69,3 (7067)	80,4 (8199)	2200	78	36 (3,67)	S2091	3,22 (32,8)	HB12N1	KSJ212

Dragmutter levereras obearbetad.

Kraftchuck med genomgång & snabbväxling av backarna – QB-300

Trebackig kraftchuck med snabbväxelsystem, vilket maximerar produktionen

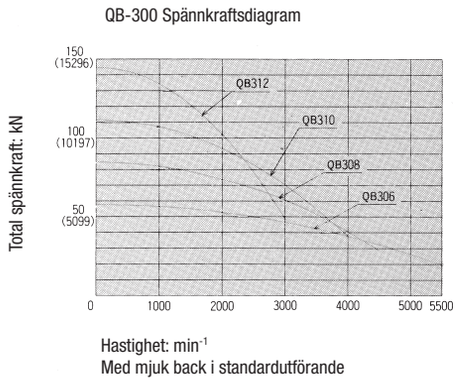

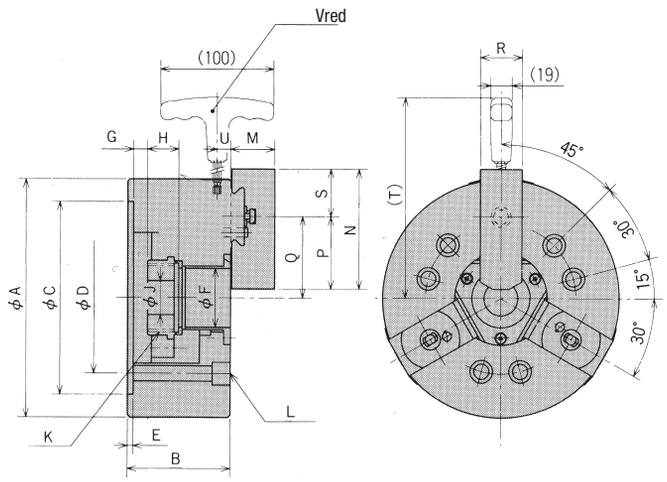

Dimension

Modell	A	B	C (H6)	D	E	F	G max	G min	H	J	K	L max	M	N	P	Q	Q	R max	S min	T	U
QB306	169	81	140	104,8	5	45	11	-1	19	20	M 55x2,0	6-M10x80	31	90	54	58,5	55,75	32	36	192,5	13
QB308	210	91	170	133,4	5	52	14,5	-1,5	20,5	30	M 60x2,0	6-M12x90	39	106	64	72	68,3	37	42	220,7	13
QB310	254	100	220	171,4	5	75	8,5	-10,5	25	45	M 85x2,0	6-M16x100	43	125	76	88	83,6	42	49	242	15,5
QB312	304	110	220	171,4	6	91	8	-15	28	50	M 100x2,0	6-M16x100	51	139	90	106,3	101	42	49	269	15,5

Specifikation

Modell	Genom-gång mm	Slaglängd Ø mm	Spännvidd Ø mm	Slaglängd dragadapter mm	Maximal dragkraft KN (kgf)	Maximal Spännkraft KN (kgf)	Max.varvtal min-1 (r.p.m)	Vikt (kg) med mjuka överbackar	GD 2 N • m2 kgf •m2	Passande cylinder	Max tryck MPa (kgf •cm2)	Passande mjuk överback
QB306	45	5,5	Ø10~Ø140	12	22 (2243)	57 (5812)	5500	12,6	2,26 (0,23)	S1246	2,8 (28,6)	SB06BB-040
QB308	52	7,4	Ø18~Ø180	16	34 (3467)	84 (8565)	4500	23,2	6,77 (0,69)	S1552	2,6 (26,5)	SB08BB-056
QB310	75	8,8	Ø22~Ø210	19	43 (4385)	111 (11319)	4000	35	12,5 (1,27)	S1875	2,7 (27,5)	SB10BB-060
QB312	91	10,6	Ø30~Ø250	23	55 (5608)	144 (14684)	3000	56	29,2 (2,98)	S2091	2,7 (27,5)	SB12BB-070

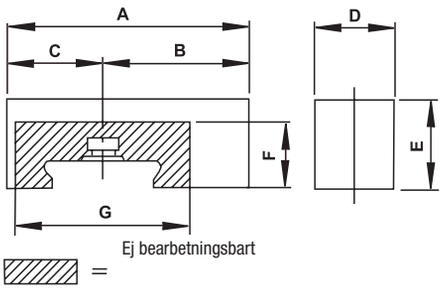

Dimensioner, mjuka överbackar

Modell	6" SB06BB-040	8" SB08BB-056	10" SB10BB-060	12" SB12BB-070
A	90	106	125	139
B	54	64	76	90
C	36	42	49	49
D	32	37	42	42
E	40	56	60	70
F	24	28	31	34
G	68	76	88	92
Spännvidd	10	18	22	30

Kraftchuck med stor genomgång – BB-200

Trebackig kraftchuck med hög spännkraft

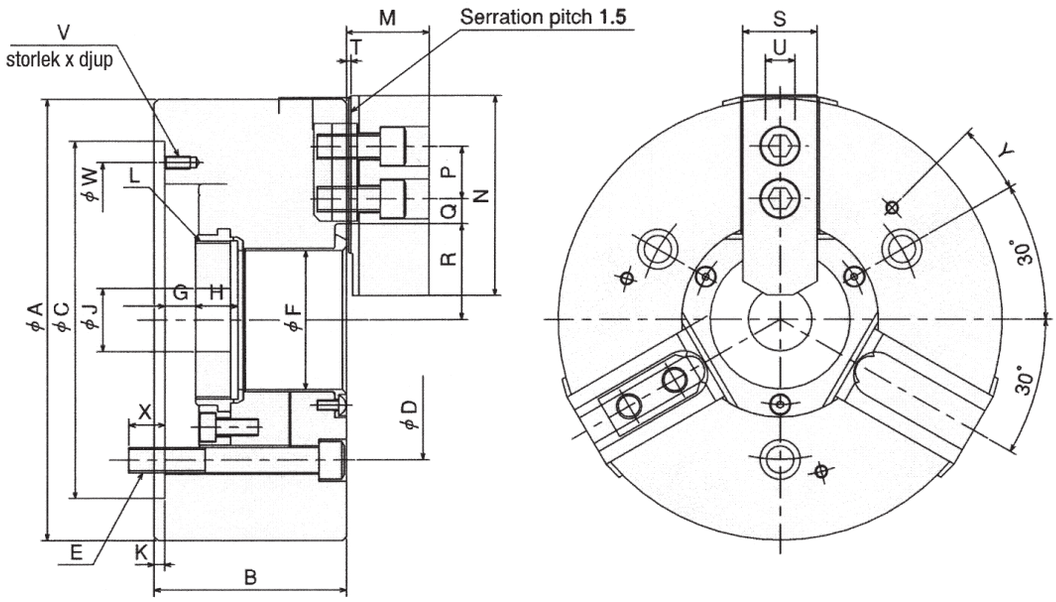

Dimension

Modell	A	B	C	D	E	F	G max	G min	H	J	K	L	M	N	P	Q	Q max	R min	R max	S min	T	U
BB-206	170	81	140	104,8	3-M10	53	11	-1	17,5	20	5	M60x2,0	33,2	72	20	21,25	10,75	36	33,25	31	2	12
BB-208	210	91	170	133,4	3-M12	66	14,5	-1,5	20	30	5	M75x2,0	39	95	25	23,75	11,75	45,7	42	35	2	14
BB-210	254	100	220	171,5	3-M16	81	8,5	-10,5	25	45	5	M90x2,0	43,2	110	30	32,25	14,25	54	49,6	40	2	16
BB-212	315	108	300	235	3-M20	106	8	-15	28	50	6	M115x2,0	51,7	111	30	45,75	15,75	67,8	62,5	50	2,5	21
BB-218	450	147	380			166,5						M180x3			43							25,5
BB-221	530	147	380			166,5						M180x3			43							25,5

Specifikation

Modell	Moment av inertia kg x m2	Slaglängd Ø mm	Spännvidd Ø mm	Slaglängd dragadapter	Maximal dragkraft mm	Maximal spännkraft KN (kgf)	Max.varvtal min-1 KN (kgf)	Vikt (kg) med mjuka (r.p.m)	Passande cylinder överbackar	Passande mjuk överback	Max hydrauliskt tryck mPa (kgf/cm²)
BB-206	0,050	5,5	Ø19~Ø170	12	20 (2039)	58,5 (5965)	6000	11,7	SS1453	KSJ06	1,88 (19,2)
BB-208	0,143	7,4	Ø23~Ø210	16	32 (3263)	99 (10095)	5000	23	SS1666	KSJ08	2,34 (23,9)
BB-210	0,312	8,8	Ø41~Ø254	19	48,8 (4976)	126 (12848)	4500	31,8	SS1881	KSJ10	3,09 (31,5)
BB-212	0,736	10,6	Ø47~Ø315	23	59 (6016)	153 (15601)	3500	52	SS2110	KSJ212	2,94 (30,0)
BB-218		10,6	Ø128-450	23	70 (7138)	210 (21414)	2000	171	S2816-47A	KSJ215	2,12 (21,2)
BB-221		10,6	Ø128-530	23	70 (7138)	210 (21414)	2000	241	S2816-47A	KSJ215	2,37 (24,2)

Snabbväxlingschuck – QJR

Snabb och enkel backväxling lämplig för både stora och små serier

- Backarna kan snabbt växlas och ersättas med andra
- Lämplig för både stora och små serier
- Reducerar ställtid genom snabbt och enkelt backbyte
- Lätt att byta ut! Kitagawas chuckar B200 och BB200 kan enkelt ersättas med QJR chucken

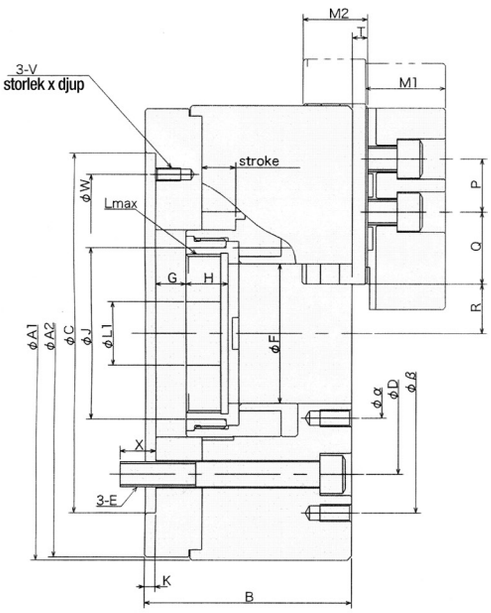

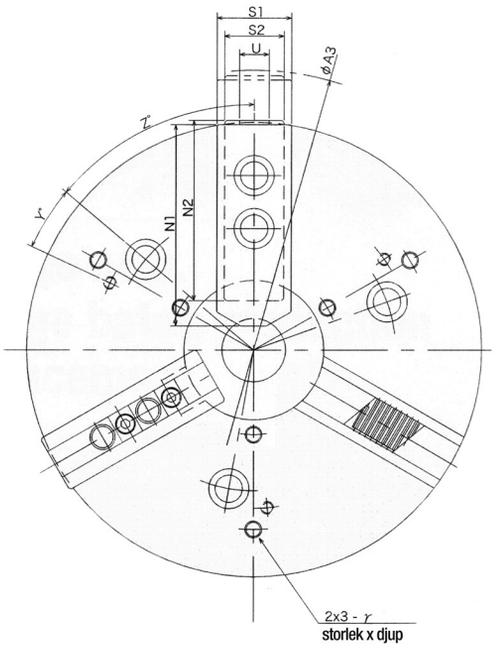

Dimension

Modell	A1	A2	A3	B	C (H6)	D	E	F	G max	G min	H	J	K	L max	L1	M1	M2	N1
QJR 08	215	212	264	98	170	133,4	M12	66	14,5	-1,5	20	98 (81)	5	M75 x 2	30	38	30,8	95
QJR 10	254	251	312	119	220	171,4	M16	81	19,0	0	39	96	5	M90 x 2	45	42	39,0	110
QJR 12	315	312	360	133	220 (300)	171,4 (235)	M16 (M20)	106	23,0	0	42	121	6	M115 x 2	50	50	45,2	111

Modell	N2	P	Q	R max	R min	S1	S2	T	U	V	W	X	Y	Z	V1	V2	V3
QJR 08	85,0	25	34,0	20,4-44,4	16,7-40,7	35	28	7,25	14	M6 x 12	150	17	15	50	80	170	M8 x 15
QJR 10	100,5	30	40,5	21,2-52,7	16,8-48,3	40	35	11,30	16	M8 x 15	190	23	-15	50	100	220	M8 x 15
QJR 12	108,0	30	57,0	33,9-69,9	28,6-64,6	50	50	12,00	21	M8 x 15 (M10 x 16)	190 (260)	22 (27)	-15 (-20)	45 (50)	130	280	M10 x 17

Specifikation

Modell	Genomgång Ø mm	Spännområde mm max	Spännområde mm min	Slaglängd back Ø mm	Slaglängd adaptor mm	Max dragkraft kN	Max spännkraft kN	Max varvtal rpm	Vikt netto med mjuk back kg	Moment kg x m2
QJR 08	66	210	23	7,4	16	45	100	5000	25	0,18
QJR 10	81	254	41	8,8	19	60	135	4500	45	0,41
QJR 12	106	315	47	10,6	23	81	180	3500	75	1,15

Kraftchuck med genomgång – BT-200

Tvåbackig kraftchuck med genomgång

BT-200 Spännkraftsdiagram

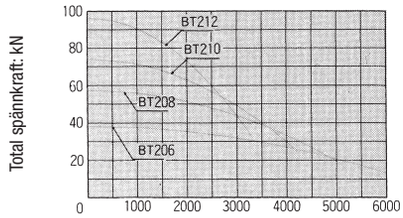

Hastighet: min^{-1}
Med mjuk back i standardutförande

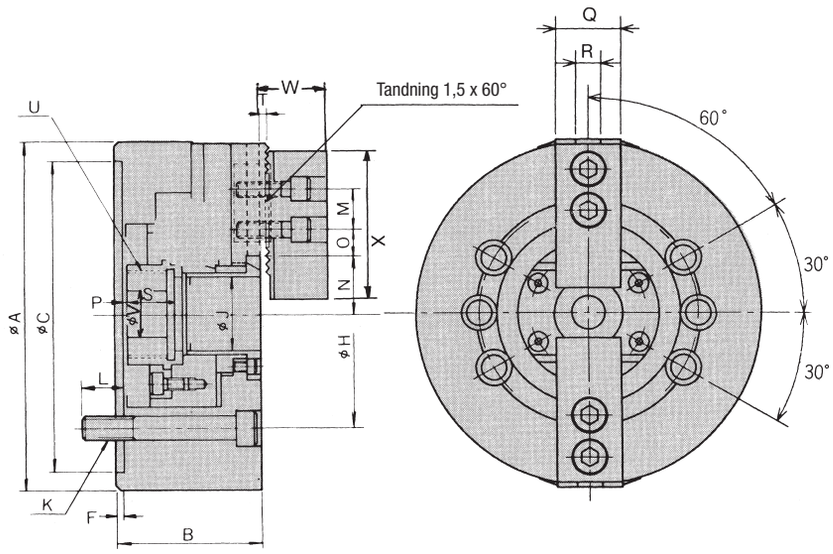

Dimension

Modell	A	B	C (H6)	F	H	J	K	L	M	N max	N min	O max	O min	P max	P min	Q	R	S	T	U max	V	W	X
BT204	110	59	85	4	70,6	26	4-M10	15,5	14	23	20,3	11,25	6,75	3,5	-6,5	23	10	17,5	2	M32x1,5	12	24	49,5
BT205	135	60	110	4	82,6	33	4-M10	15	14	26,5	23,8	19,75	7,75	1	-9	23	10	20	2	M40x1,5	12	26	54
BT206	169	81	140	5	104,8	45	6-M10	16	20	32	29,25	22,75	9,25	11	-1	26	12	19	2	M55x1,5	20	29	66
BT208	210	91	170	5	133,4	52	6-M12	20	25	38,7	35	29,75	14,75	14,5	-1,5	35	14	20,5	2	M60x1,5	30	39	95
BT210	254	100	220	5	171,4	75	6-M16	22	30	51	46,6	33,75	14,25	8,5	-10,5	40	16	25	2	M85x1,5	45	43	110
BT212	304	110	220	6	171,4	91	6-M16	23	30	61,3	56	45,75	15,75	8	-15	50	21	28	2	M100x1,5	50	51	111

Specifikation

Modell	Genom-gång mm	Slaglängd Ø mm	Slaglängd dragadapter mm	Max. kraft dragstång KN (kgf)	Maximal spännkraft KN (kgf)	Max. varvtal min-1 (r.p.m)	Vikt kg kgf •m2	GD 2 N • m2 (kgf •cm2)	Passande cylinder	Max tryck MPa	Passande mjuk överback
BT204	26	5,4	10	9,3 (948)	19 (1937)	8000	3,8	0,235 (0,024)	F0933H	1,6 (16,5)	KSJ205
BT205	33	5,4	10	11,7 (1193)	24 (2447)	7000	6,5	0,67 (0,068)	F0933H	1,9 (19,4)	KSJ205
BT206	45	5,5	12	14,5 (1479)	38 (3875)	6000	11,5	2,21 (0,225)	S1246	1,85 (18,9)	KSJ6
BT208	52	7,4	16	23,2 (2366)	57,3 (5843)	5000	21,3	6,47 (0,66)	S1552	1,75 (17,8)	KSJ18
BT210	75	8,8	19	28,5 (2906)	74 (7546)	4200	33,5	12,06 (1,234)	S1875	1,8 (18,4)	KSJ10
BT212	91	10,6	23	36,7(3742)	96 (9789)	3300	52	27,45 (2,8	S2091	1,8 (18,4)	KSJ212

Dragadapter levereras obearbetad. Monteringsbultar för BT204 och BT205 är vardera placerade 60° från backarnas centrumlinje (4 st.)

Kraftchuck med genomgång och konstant spännkraft – HOH

Trebackig kraftchuck avsedd för höga varvtal.

Motvikt för konstant spännkraft. Lämplig chuck för fastspänning av tunnväggiga arbetsstycken.

HOH Spännkraftsdiagram

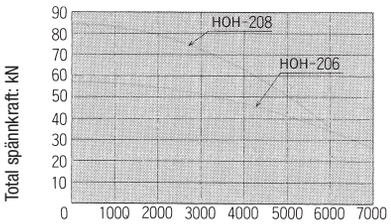

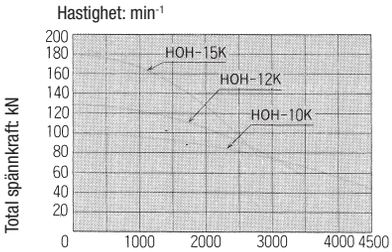

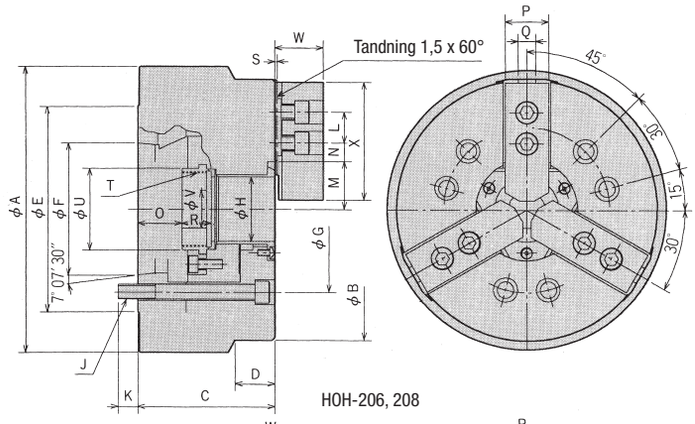

HOH-206, 208

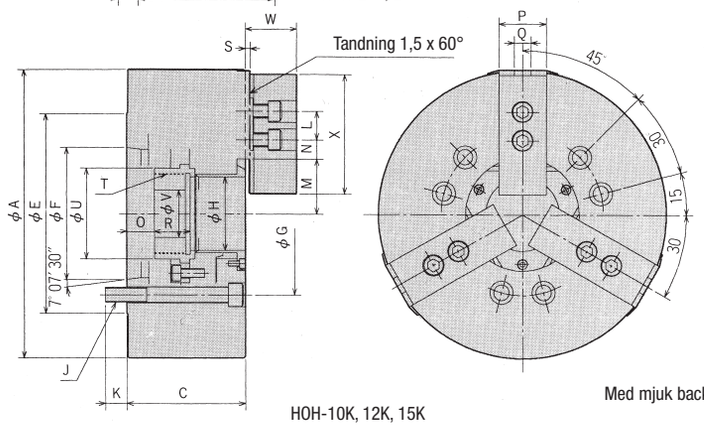

HOH-10K, 12K, 15K

Med mjuk back i standardutförande

Dimension

Modell	A	B	C (H6)	D	E	F	G	H	J	K	L	M max	M min	N max	N min	O max	O min	P	Q	R	S	T	U	V	W	X
HOH-206	175	169	95	32,2	135	82,563	104,8	45	6-M10	17	20	32	29,25	24	7,5	30	18	26	12	19	2	M 55x2	60	20	29	66
HOH-208	230	210	110	32	165	106,375	133,4	52	6-M12	16	25	38,7	35	30	10,5	35,5	19,5	35	14	23,5	2	M 60x2	66	30	39	95
HOH-10K	254		114		210	139,719	171,4	65	6-M16	24	30	50	45,6	33,75	11,25	14	-5	40	16	35	5	M 75x2	84,5	45	46	110
HOH-12K	304		125		210	139,719	171,4	78	6-M16	23	30	58	52,7	48,75	11,25	29	6	50	18	38	5	M 88x2	96	50	54	129
HOH-15K	381		154		280	196,869	235	117,5	6-M20	30	43	82	76,7	46,75	13,75	38	15	62	22	39	5	M 130x2	139	60	70	165

Specifikation

Modell	Spindel-nos	Genom-gång mm	Spännvidd Ø mm max	Spännvidd Ø mm min	Slaglängd Ø mm	Slaglängd dragadapter mm	Max Drag-kraft KN (kgf)	Max spännkraft KN (kgf)	Max. varvtal min-1 (r.p.m)	Nettovikt m. mjuka överbackar	GD 2 N • m2 (kgf •cm2)	Passande cylinder	Passande hårdad överback	Passande mjuk överback
HOH-206	A2-5	45	169	15	5,5	12	22 (2243)	57 (5812)	7000	15,7	2,65 (0,27)	S1246	HB06A1	KSJ6
HOH-208	A2-6	52	210	20	7,4	16	34 (3467)	84 (8566)	6000	29	7,55 (0,77)	S1552	HB08A1	KSJ8
HOH-10K	A2-8	65	254	22	8,8	19	38 (3875)	99 (10095)	4500	40	13,73 (1,4)	S1768	HB10A1	KSJ10
HOH-12K	A2-8	78	304	22	10,6	23	49 (4997)	129 (13154)	3500	67	34,32 (3,5)	S2078	HB12N1	KSJ12
HOH-15K	A2-11	117,5	381	30	10,6	23	71 (7240)	180 (18355)	2800	124	100,02 (10,2)	F2511	HB15A1	KSJ15

Kraftchuck utan genomgång – N

Trebackig kraftchuck med hög spännkraft, ej genomgång

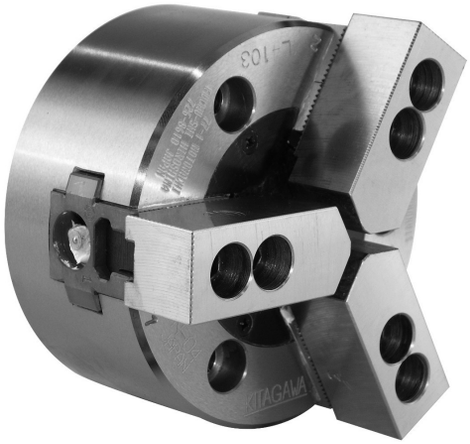

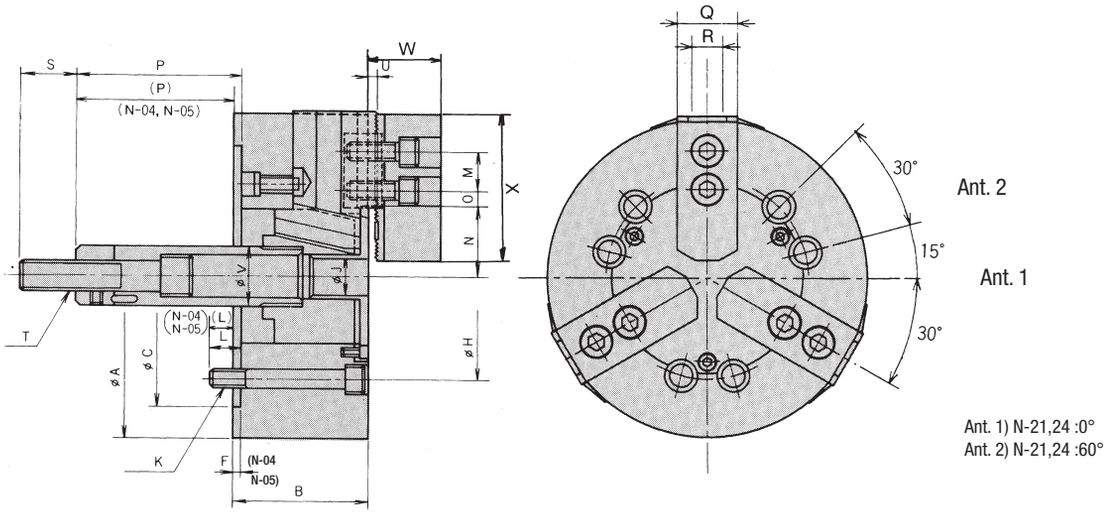

Ant. 1) N-21,24 :0°
Ant. 2) N-21,24 :60°

Dimension

Modell	A	B	C (H6)	F	H	J	K	L	M	N max	N min	O max	O min	P max	P min	Q	R	S	T	U	V	W	X
N-04	110	52	60	6	80	-	3-M8	12	14	23,3	20,1	11,25	8,25	18	3	23	10	25	M10x1,5	3	26	27	55
N-05	135	55	80	7	100	-	3-M8	14	19	30,4	27,2	11,25	6,75	9	-6	23	10	35	M12x1,75	3	28	29	62
N-06	165	74	140	5	104,8	21	6-M10	14	20	37,8	33,55	15,25	9,25	101,5	81,5	31	12	36	M16x2,0	4	34	35	72
N-08	210	85	170	5	133,4	25	6-M12	20	25	46,3	41,9	22,25	11,75	127	106	35	14	36	M20x2,5	5	38	42	95
N-10	254	89	220	5	171,4	34	6-M16	18	30	51,1	46,7	30,75	11,25	158	133	40	16	36	M20x2,5	5	45	46	110
N-12	304	106	220	6	171,4	34	6-M16	18	30	61	55,75	48,75	12,75	163	133	50	18	36	M20x2,5	5	50	54	129
N-15	381	114	300	6	235,0	-	6-M20	30	43	77,5	69,5	50,25	23,25	104	69	50	25,5	55	M30x3,5	2	60	61	135
N-18	450	114	300	6	235,0	-	6-M20	30	43	108	100	50,25	23,25	92	57	50	25,5	55	M30x3,5	2	60	61	135
N-21	530	125	380	6	330,2	-	6-M22	31	60	86	78	93,5	24,5	97	62	65	25	55	M30x3,5	3	60	71	180
N-24	610	125	380	6	330,2	-	6-M22	31	60	125	117	93,5	24,5	97	62	65	25	55	M30x3,5	3	60	71	180

Monteringsbult P.C.D. för N-04 och N-05 har 120° delning (3 st.). Monteringsbult P.C.D. för N-21 och N-24 har 60° delning (6 st.).

Specifikation

Modell	Slaglängd Ø mm max	Spänn-omr. mm min	mm	Slaglängd dragadapter	Dragkraft KN (kgf)	Maximal spännkraft KN (kgf)	Max. varvtal min-1 (r.p.m)	Nettovikt m. mjuka backar	GD 2 N • m2 (kgf •cm2)	Max tryck MPa (kgf •cm2)	Passande hårdad överback	Passande mjuk överback
N-04	6,4	110	5	15	8,2 (836)	22,8 (2325)	6000	4,1	0,29 (0,03)	2 (20,4)	-	KSJ204
N-05	6,4	135	18	15	8,2 (836)	25,2 (2570)	5500	6,2	0,99 (0,06)	2 (20,4)	HB04N1	KSJ5
N-06	8,5	165	18	20	18 (1835)	52,5 (5353)	5270	13	1,77 (0,18)	2,6 (26,5)	HB06A1	KSJ6
N-08	8,8	210	22	21	25 (2549)	75 (7648)	4760	25	5,39 (0,55)	2,5 (25,5)	HB08A1	KSJ8
N-10	8,8	254	24	25	29 (2957)	108 (11013)	4010	37	11,77 (1,20)	2,9 (29,6)	HB10A1	KSJ10
N-12	10,5	304	25	30	41 (4181)	156 (15907)	3380	57,3	28,44 (2,90)	2,9 (29,6)	HB12B1	KSJ12
N-15	16	381	68	35	82 (8362)	249 (25391)	3040	96	70,61 (7,2)	3,2 (32,6)	HB15N1	KSJ215
N-18	16	450	130	35	82 (8362)	249 (25391)	2710	124	92,18 (9,4)	3,2 (32,6)	HB15N1	KSJ215
N-21	16	530	68	35	82 (8362)	273 (27838)	1940	180	188,28 (19,2)	3,2 (32,6)	HB18B2	KSJ18
N-24	16	610	152	35	82 (8362)	273 (27838)	1760	223	271,63 (27,7)	3,2 (32,6)	HB18B2	KSJ18

Kraftchuck utan genomgång – NA

Trebackig kraftchuck med hög spännkraft, ej genomgång

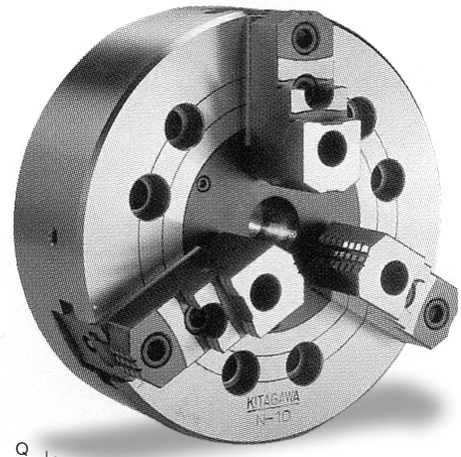

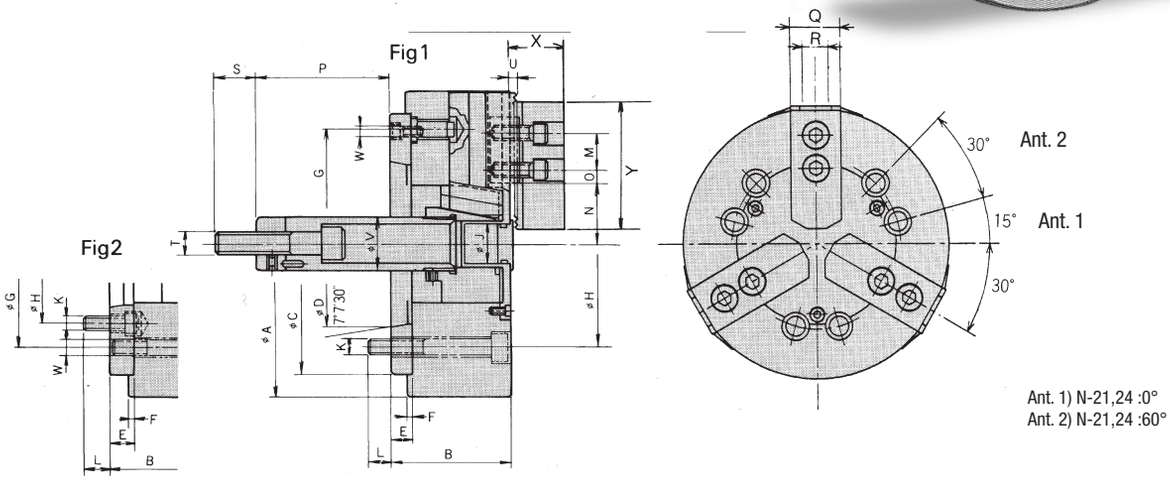

Dimension

Modell	A	B	C (H6)	D	E	F	G	H	J	K	L	M
N-06A05	165	84	140	82,563	15	5	116	104,8	21	6-M10	14	20
N-08A06	210	97	170	106,375	17	5	150	133,4	25	6-M12	18	25
N-10A06	254	104	220	106,375	20	5	171,4	133,4	34	6-M12	18	30
N-10A08	254	102	220	139,719	18	5	190	171,4	34	6-M16	25	30
N-12A06	304	120	220	106,375	20	6	171,4	190	34	6-M12	18	30
N-12A08	304	118	220	139,719	18	6	190	235,0	34	6-M16	25	30
N-15A08	381	130	300	139,719	22	6	235,0	260	-	6-M16	23	43
N-15A11	381	130	300	196,869	22	6	260	235,0	-	6-M20	33	43
N-18A08	450	130	300	139,719	22	6	235,0	260	-	6-M16	23	43
N-18A11	450	130	300	196,869	22	6	260	235,0	-	6-M20	33	43
N-21A08	530	146	380	139,719	27	6	330,2	171,4	-	6-M16	23	60
N-21A11	530	146	380	196,869	27	6	330,2	235,0	-	6-M20	28	60
N-21A15	530	146	380	285,775	27	6	330,2	330,2	-	6-M22	34	60
N-24A11	610	146	380	196,869	27	6	330,2	235,0	-	6-M20	28	60
N-24A15	610	146	380	285,775	27	6	330,2	330,2	-	6-M22	34	60

Specifikation

Modell	Spindel-nos	Slaglängd mm	Slaglängd dragadaptor mm	Maximal dragkraft KN (kgf)	Maximal spännkraft KN (kgf)	Max. varvtal min-1 (r.p.m)	Nettovikt m. mjuka backar kg	GD 2 N • m² (kgf • m²)	Max tryck MPa(kgf •cm2) Luft	Passande härdad överback	Passande mjuk överback
N-06A05	A2-5	8,5	20	18 (1835)	52,5 (5353)	5270	14	1,96 (0,20)	2,6 (26,5)	HB06A1	KSJ6
N-08A06	A2-6	8,8	21	25 (2549)	75 (7648)	4760	27	5,79 (0,59)	2,5 (25,5)	HB08A1	KSJ8
N-10A06	A2-6	8,8	25	29 (2957)	108 (11013)	4010	40	13,14 (1,34)	2,9 (29,6)	HB10A1	KSJ10
N-10A08	A2-8	8,8	25	29 (2957)	108 (11013)	4010	40	12,84 (1,31)	2,9 (29,6)	HB10A1	KSJ10
N-12A06	A2-6	10,5	30	41 (4181)	156 (15907)	3380	67	29,81 (3,04)	2,9 (29,6)	HB12B1	KSJ12
N-12A08	A2-8	10,5	30	41 (4181)	156 (15907)	3380	66	29,52 (3,01)	2,9 (29,6)	HB12B1	KSJ12
N-15A08	A2-8	16	35	82 (8362)	249 (25391)	3040	105	76,49 (7,8)	3,2 (32,6)	HB15N1	KSJ215
N-15A11	A2-11	16	35	82 (8362)	249 (25391)	3040	103	73,55 (7,5)	3,2 (32,6)	HB15N1	KSJ215
N-18A08	A2-8	16	35	82 (8362)	249 (25391)	2710	134	97,08 (9,90)	3,2 (32,6)	HB15N1	KSJ215
N-18A11	A2-11	16	35	82 (8362)	249 (25391)	2710	131	95,12 (9,7)	3,2 (32,6)	HB15N1	KSJ215
N-21A08	A2-8	16	35	82 (8362)	273 (27838)	1940	201	202,99 (20,7)	3,2 (32,6)	HB18B2	KSJ18
N-21A11	A2-11	16	35	82 (8362)	273 (27838)	1940	198	201,03 (20,5)	3,2 (32,6)	HB18B2	KSJ18
N-21A15	A2-15	16	35	82 (8362)	273 (27838)	1940	190	194,15 (19,9)	3,2 (32,6)	HB18B2	KSJ18
N-24A11	A2-11	16	35	82 (8362)	273 (27838)	1760	241	289,28 (29,5)	3,2 (32,6)	HB18B2	KSJ18
N-24A15	A2-15	16	35	82 (8362)	273 (27838)	1760	234	276,54 (28,2)	3,2 (32,6)	HB18B2	KSJ18

Kraftchuck – NV

Med stor diameter, tätning mot spån & kylmedel

- Tätning och skrapbleck hindrar spån och kylmedel att tränga in i chucken
- Chucken är designad för standardbackar

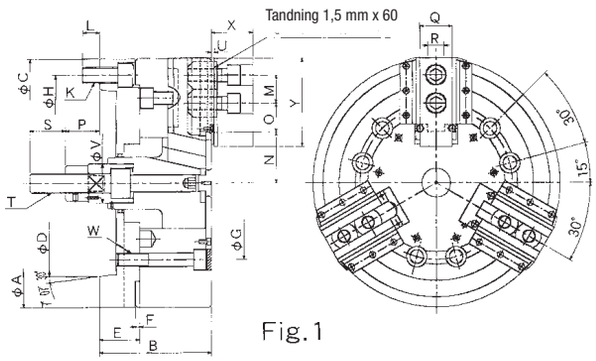

Fig.1

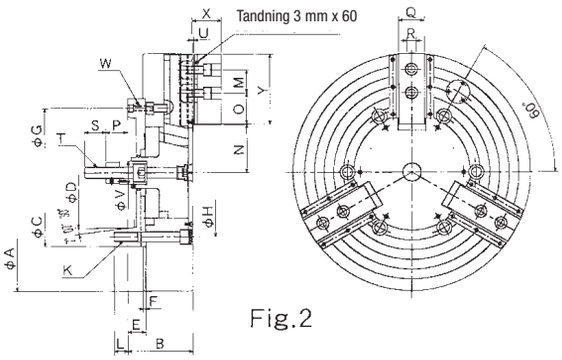

Fig.2

Dimension

Modell	A	B	C	D	E	F	G	H	J	K	L	M	N max	N min	O max	O min	P max	P min	Q	R	S	T	U	V	W	X	Y
NV15	381	172	380	285,775	62	6	235	330,2	-	6-M24	26	43	77,5	69,5	48,75	23,25	91	56	50	25,5	55	M30	5	60	6-M20	64	135
NV18	450	172	380	285,775	62	6	235	330,2	-	6-M24	26	43	108,0	100,0	48,75	23,25	91	56	50	25,5	55	M30	5	60	6-M20	64	135
NV21	530	167	380	285,775	46	6	330,2	330,2	-	6-M24	35	60	86,0	78,0	93,50	27,50	91	56	65	25,0	55	M30	6	60	3-M12	74	180
NV24	610	167	380	285,775	46	6	330,2	330,2	-	6-M24	35	60	125,0	117,0	93,50	27,50	91	56	65	25,0	55	M30	6	60	3-M12	74	180
NV28	700	167	380	285,775	46	6	330,2	330,2	-	6-M24	35	60	125,0	117,0	141,50	27,50	91	56	65	25,0	55	M30	6	60	3-M12	74	180
NV32	800	167	380	285,775	46	6	330,2	330,2	-	6-M24	35	60	125,0	117,0	189,50	27,50	91	56	65	25,0	55	M30	6	60	3-M12	74	180
NV36	914	167	380	285,775	46	6	330,2	330,2	-	6-M24	35	60	125,0	117,0	249,50	27,50	91	56	65	25,0	55	M30	6	60	3-M12	74	180
NV40	1000	167	380	285,775	46	6	330,2	330,2	-	6-M24	35	60	125,0	117,0	282,50	27,50	91	56	65	25,0	55	M30	6	60	3-M12	74	180

Specifikationer

Modell	Spännomr. mm		Backrörelse slaglängd mm	Dragadaptor mm	Max dragkraft kN	Max spännkraft kN	Max varvtal min -1
	min	max					
NV 15	381	72	16	35	82 (8362)	247 (25187)	2900
NV 18	450	133	16	35	82 (8362)	247 (25187)	2600
NV 21	530	62	16	35	82 (8362)	272 (27736)	1800
NV 24	610	152	16	35	82 (8362)	272 (27736)	1700
NV 28	700	152	16	35	82 (8362)	272 (27736)	1200
NV 32	800	152	16	35	82 (8362)	272 (27736)	1100
NV 36	914	152	16	35	82 (8362)	272 (27736)	1000
NV 40	1000	152	16	35	82 (8362)	272 (27736)	800

Modell	Nettovikt m. mj. överbackar	Moment of inertia kg x m2	Passande cylinder	Max tryck MPa	Lämplig mjuk back	Spindelnos
NV 15	133	2,580	Y2035R	3,2 (32,6)	SB15N1	A2-15
NV 18	169	3,190	Y2035R	3,2 (32,6)	SB15N1	A2-15
NV 21	210	5,450	Y2035R	3,2 (32,6)	SB18A2	A2-15
NV 24	253	7,575	Y2035R	3,2 (32,6)	SB18A2	A2-15
NV 28	400	22,000	Y2035R	3,2 (32,6)	SB18A2	A2-15
NV 32	420	34,400	Y2035R	3,2 (32,6)	SB18A2	A2-15
NV 36	580	59,300	Y2035R	3,2 (32,6)	SB18A2	A2-15
NV 40	710	82,800	Y2035R	3,2 (32,6)	SB18A2	A2-15

Kraftchuck utan genomgång – NT/NLT

Tvåbackig kraftchuck, lämplig för oregelbundna arbetsstycken

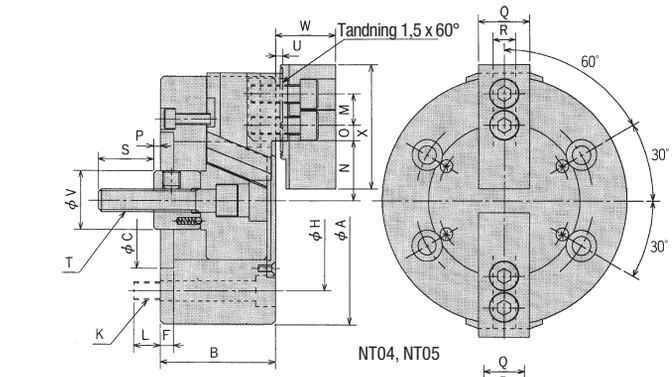

NT04, NT05

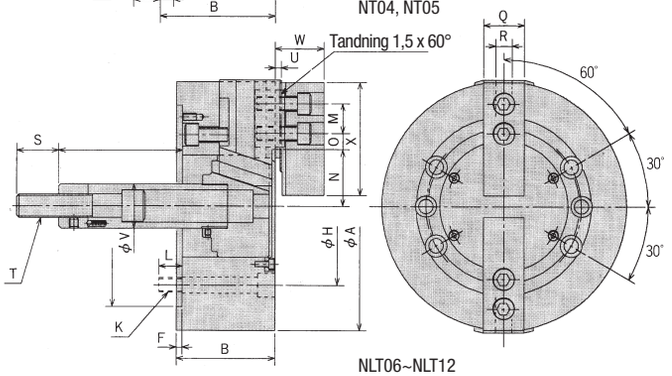

NLT06~NLT12

Dimension

Modell	A	B	C(H6)	F	H	K	L	M	N max	N min	O max	O min	P max	P min	Q	R	S	T	U	V	W	X
NT04	110	52	60	6	80	3-M8x55	12	14	23,3	20,1	11,3	8,3	18	3	23	10	25	M10x1,5	3	26	27	55
NT05	135	55	80	7	100	3-M8x60	14	19	30,4	27,2	13,5	6	9	-6	23	10	35	M12x1,75	3	28	29	62
NLT06	165	74	140	5	104,8	3-M10x70	14	20	40,5	34	16,75	7,75	101,5	81,5	31	12	36	M16x2,0	4	34	35	72
NLT08	210	85	170	5	133,4	3-M12x85	20	25	48,1	40	22,25	10,25	131	10,6	35	14	36	M20x2,5	5	38	42	95
NLT10	254	89	220	5	171,4	3-M16x85	18	30	54,4	45,35	32,5	10	161	133	40	16	36	M20x2,5	5	45	46	110
NLT12	304	106	220	6	171,4	3-M16x100	18	30	65,7	56	45,75	11,25	163	133	50	18	36	M20x2,5	5	50	54	129

Specifikation

Modell	Slaglängd backar	Spänn-omr. mm max		Slaglängd dragadaptor min	Maximal Dragkraft mm	Maximal spännkraft KN (kgf)	Max. varvtal min-1 KN (kgf)	Nettovikt m. mjuka (r.p.m)	GD 2 N • m² överbackar	Max tryck MPa (kgf •cm²)	Passande mjuk (kgf •cm²
NT04	6,4	110	5	15	5,3 (540)	15,2 (1550)	6000	3,8	0,26 (0,027)	1,68 (17,1)	KSJ204
NT05	6,4	135	18	15	5,3 (540)	16,8 (1713)	5500	5,8	0,49 (0,05)	1,68 (17,1)	KSJ5
NLT06	13	165	14	20	14 (1428)	26 (2651)	4300	12,5	1,67 (0,17)	2,06 (21,0)	KSJ6
NLT08	16,2	210	17	25	20 (2039)	40 (4079)	3600	24	5,20 (0,53)	2,03 (20,7)	KSJ8
NLT10	18,1	254	22	28	27 (2753)	54 (5506)	3100	35,5	11,47 (1,17)	1,93 (19,7)	KSJ10
NLT12	19,4	304	22	30	36 (3671)	74 (7546)	2500	60,5	25,75 (2,83)	2,50 (25,5)	KSJ12

Monteringsbultar för NT04 och NT05 - placerade 60° från backarnas centrumlinje.

Kraftchuck med extra stor slaglängd – ML

Finns i tre olika utföranden:
trebackig - ML, tvåbackig - MLT, enbackig - MLV

ML06/08

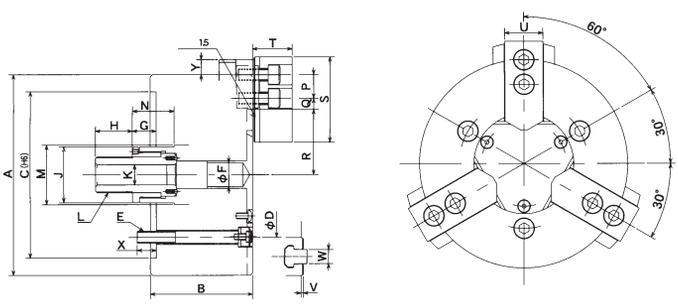

MLT06/08 - MLV06/08

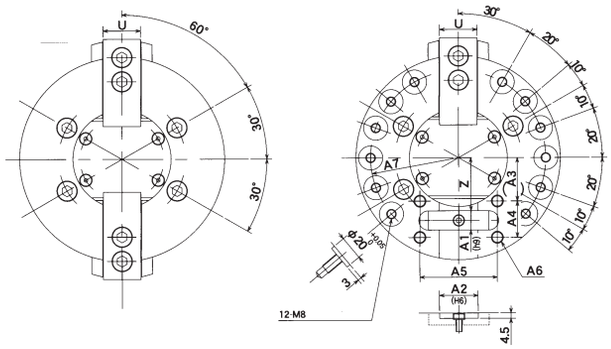

Dimension

Modell	A	B	C	D	E	F	G max	G min	H	J	K	L	M	N	P	Q max	Q min	R max	R min
ML06	169	86	140	104,8	3-M10	20	40	20	31	47	17	M30x1,5	50	35	20	13,75	9,25	55	35
ML08	215	99	170	133,4	3-M12	20	34	9	34	54	17	M33x1,5	70	29	25	17,75	11,75	65,6	40,6
MLT06	169	86	140	104,8	3-M10	20	40	20	31	47	17	M30x1,5	50	35	20	13,75	9,25	55	35
MLT08	215	99	170	133,4	3-M12	20	34	9	34	54	17	M33x1,5	70	29	25	17,75	11,75	65,6	40,6
MLV06	169	86	140	104,8	3-M10	20	40	20	31	47	17	M30x1,5	50	35	20	13,75	9,25	55	35
MLV08	215	99	170	133,4	3-M12	20	34	9	34	54	17	M33x1,5	70	29	25	17,75	11,75	65,6	40,6

Modell	S	T	U	V	W	X	Y max	Z	A1	A2	A3	A4	A5	A6	A7
ML06	72	33,2	31	2	12	16	12,5								
ML08	95	39,2	35	2	14	21	12,1								
MLT06	72	33,2	31	2	12	16	12,5								
MLT08	95	39,2	35	2	14	21	12,1								
MLV06	72	33,2	31	2	12	16	12,5	44	16	32	36	30	64	4-M10	72,5
MLV08	95	39,2	35	2	14	21	12,1	60	18	37	51	36	70	4-M12	95

Specifikation

Modell	A mm	Slaglängd Ø mm	Max dragkraft KN(kgf)	Max spännkraft	Vikt KN(kgf)	Lämplig cylinder kg	Max cylindertryck mPa (kgf/cm²)	Lämpliga backar
ML06	169	40	42	33	13,4	Y-1225R	4,0	KSJ6
ML08	215	50	56	44,5	26	Y-1530R	3,75	KSJ8
MLT06	169	40	28	21,9	13,7	Y-1225R	2,75	SB06A1T
MLT08	215	50	25	29,7	25,7	Y-1560R	2,58	SB08A1T
MLV06	169	20	20	21,9	13,2	Y-1225R	1,38	SB06A1V
MLV08	215	25	25	29,7	25	Y-1530R	1,42	SB08A1V

Dragkraft på dragrör: Tryck 4,0MPa (40,8 kgf/m²)
Totalt läckage:Tryck 3,0MPa (30,6 kgf/m²) och oljetempereratur 50°.

Chuck med inbyggd luftcylinder – UB

3-backig pneumatisk chuck med stor genomgång, lämpad för rörbearbetning

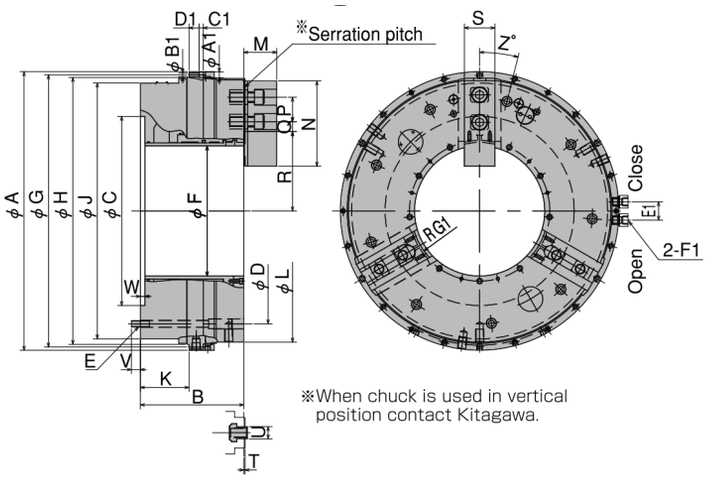

※When chuck is used in vertical position contact Kitagawa.

Rekommenderat kopplingsschema (Pneumatik)

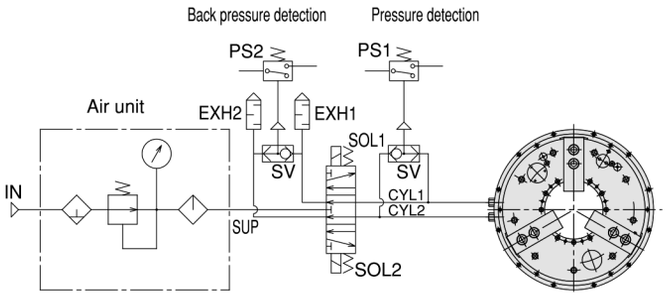

※Serration pitch Model UBxxxK : mm, UBxxxP : inch

Dimension

Modell	A1	B1	C1	D1	E1	F1	G1
UB450K	11	6,6	6,6	25	45	RC 3/8	87,5
UB560K	14	9	9	20	45	RC 1/2	134
UB630K	14	9	10	25	45	RC 1/2	160
UB710K	17	11	11	33	45	RC 1/2	185

Modell	A	B	C [H7]	D	E	F	G	H [H7]	J	K	L	M	N	P	Q max	Q min	R max	R min	S	T	U	V	W	Z
UB450K	494	212	275	373	9-M12	181	481	470	431	98,5	441	67,3	165	43	41,5	17,5	121,4	114,4	62	3,3	25,5	17	6	20
UB560K	626	230	375	485	6-M16	275	610	595	556	113,5	568	70,5	180	60	42	18	169	160,5	65	3,3	25,5	24	11	40
UB630K	698	254	465	555	9-M16	320	682	669	629	119,5	645	81,3	209,5	60	50,5	23,5	195	186,5	75	3,3	30	22	11	14
UB710K	790	252	520	620	9-M16	375	770	745	702	118,5	714	81,3	209,5	60	62,3	26,3	222,5	211,5	75	3,3	30	24	11	24

Specifikation

Artikel nr	Genomgång mm	Spännområde Min	Spännområde Max	Slaglängd Ø mm	Slaglängd dragadapter mm	Max spännkraft KN(kgf)	Max varvtal min^{-1}	Vikt med standardbackar kg	Tröghetsmoment kg x m^2	Max tryck mPa (kgf/cm^2)	Luftkonsumtion
UB450K/P	181	441	120	14	40	100,0 (10200)	1300	204,0	5550	0,6 (6,1)	4,83
UB560K/P	275	568	220	17	37	120,0 (12230)	1100	320,0	15800	0,6 (6,1)	7,17
UB630K/P	320	645	225	17	37	162,0 (16520)	1000	480,0	28100	0,6 (6,1)	9,27
UB710K/P	375	714	275	22	36	144,0 (14680)	900	550,0	38900	0,6 (6,1)	11,10

AVF-3FL typ, manuell ventil (specialtillbehör)

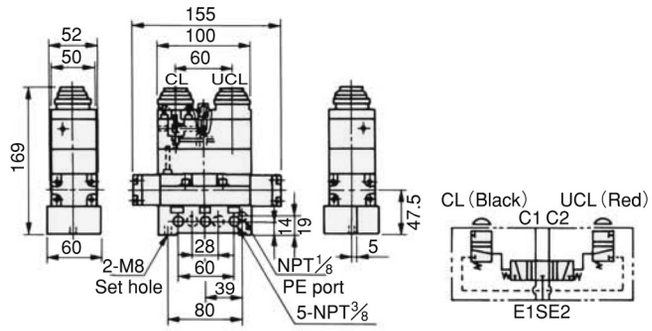

Tryck	0 ~ 1 MPa (10.1 kgf/cm^2)
Provtryck	1.5 MPa (15.3 kgf/cm^2)
Manövertryck tryckknapp	4 kg
Anslutningsgänga	RC 3/8

Chuck med inbyggd luftcylinder – UVE-K

3-backig pneumatisk chuck

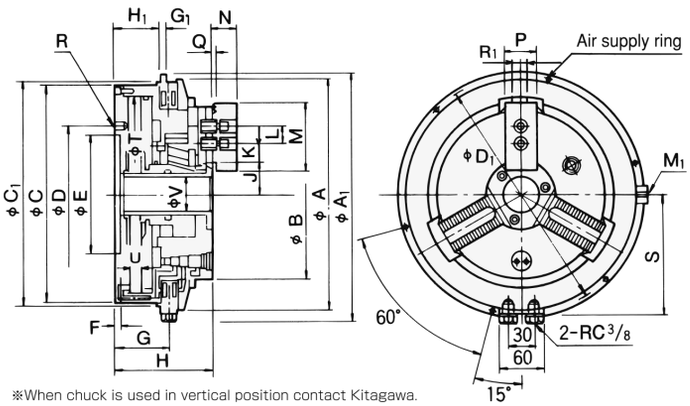

※When chuck is used in vertical position contact Kitagawa.

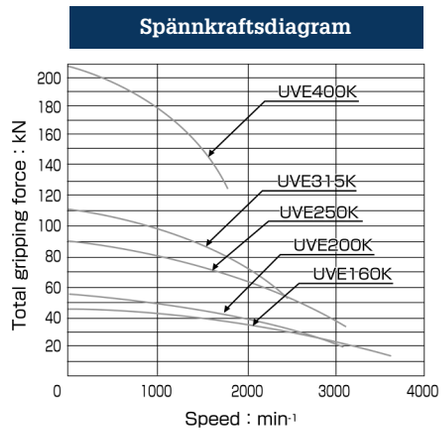

Dimension

Modell	A	B	C	D	E [H7]	F	G	H	J max	J min	K max	K min	L	M	N	P	Q	R	S	T	U	V	A¹	C¹	D¹	G¹	H¹	M¹	R¹
UVE160K	250	170	230	180	160	6,5	83	137	33,5	29,3	19,25	10,25	25	76,5	38,5	40	2,25	6-M10	138	205	24	38	273	240	260	6	71	M10	14
UVE200K	280	200	260	210	185	8	82,5	141	43	38,8	20,25	11,25	30	110	43	40	2,25	6-M10	150	230	24	50	302	275	288	6	69	M10	16
UVE250K	330	250	310	260	235	8	87,5	151	47,5	42,6	39,75	12,75	30	110	43	40	2,25	6-M10	175	280	28	60	350	320	336	6	74	M12	16
UVE315K	385	315	365	315	290	8	90,5	155	64	59,1	46,25	14,75	38	129	51	50	2,25	6-M10	206	335	28	92	410	380	395	8	77	M12	18
UVE400K	495	400	475	340	300	8	118	200	86	79	37,5	16,5	60	156	71	62	3,3	6-M16	257	440	40	120	518	485	505	8	104	M16	22

Specifikation

Artikel nr	Genomgång mm	Spännområde Min	Max	Slaglängd Ø mm	Slaglängd dragadapter mm	Max spännkraft KN(kgf)	Max varvtal min-1	Vikt med standardbackar kg	Tröghetsmoment kg x m²	Passande mjuk back	Luftkonsumtion mPa (kgf/cm²)	Tandning
UVE160K	38	170	18	8,4	24	45,0 (4588)	3600 (3500)	29,5	0,250	SB06C1	2,375	1,5
UVE200K	50	200	18	8,4	24	54,0 (5506)	3200 (2800)	38,5	0,350	SB10B1	2,990	1,5
UVE250K	60	250	18	9,8	28	90,0 (9177)	3000 (2200)	61,0	0,725	SB10B1	4,432	1,5
UVE315K	92	315	48	9,8	28	111,0 (11318)	2500 (1800)	81,0	1,450	SB12C1	6,343	1,5
UVE400K	120	400	90	4	40	210,0 (21413)	1800 (1200)	145,0	4,375	SB15A2	10,943	3

Rekommenderat kopplingsschema (Pneumatik)

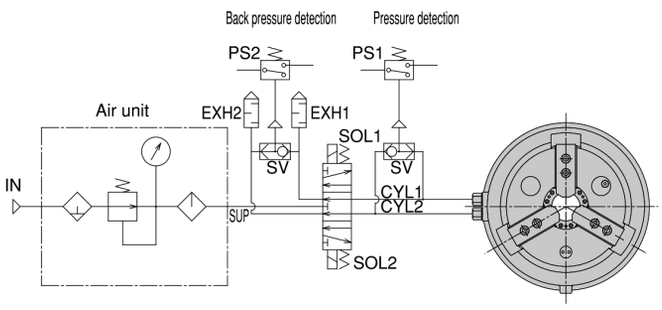

Härdad back (tillbehör)

Modell		
UVE160K	Ø 12 ~ Ø 170	HB06U1
UVE200K	Ø 14 ~ Ø 180	HB08U1
UVE250K	Ø 21 ~ Ø 225	HB08U1
UVE315K	Ø 36 ~ Ø 310	HB12U1
UVE400K	Ø 80 ~ Ø 400	HB16U2

Chuck med bakåtdragande backar och lång slaglängd – LU

- Lämplig för att spänna upp gjutna och smidda detaljer utvändigt
- Lång slaglängd på backar
- Stabil och noggrann uppspänning

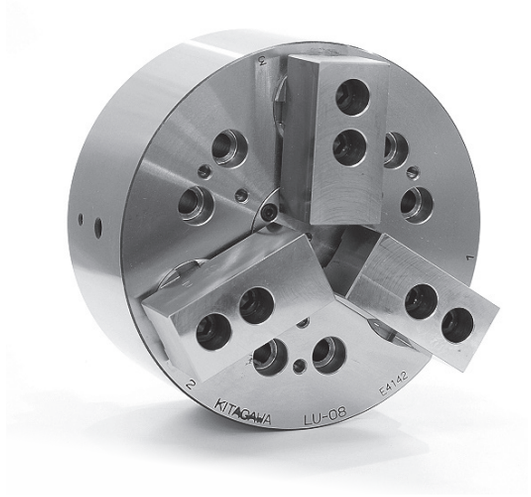

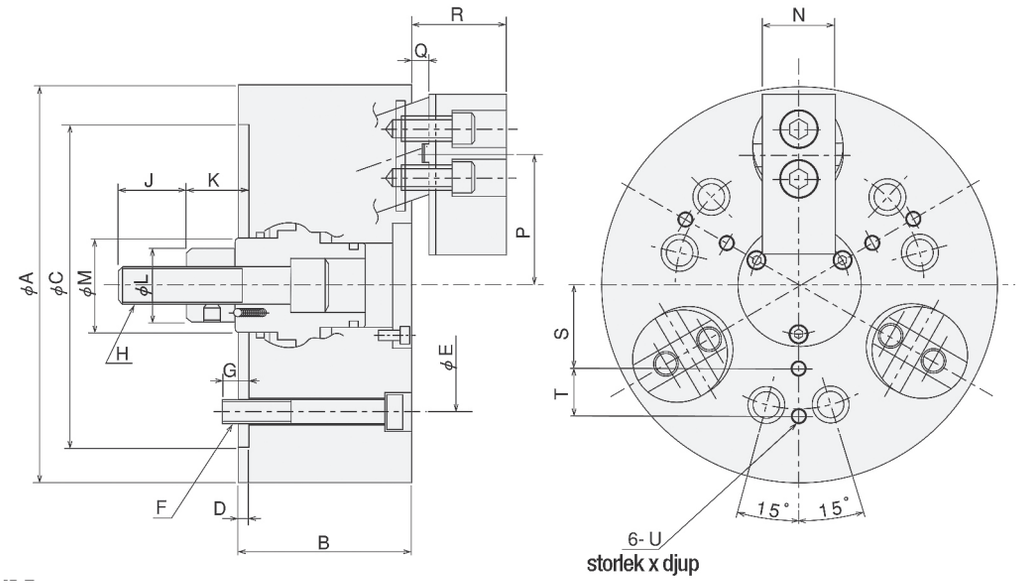

UPPSPÄNNINGSEXEMPEL

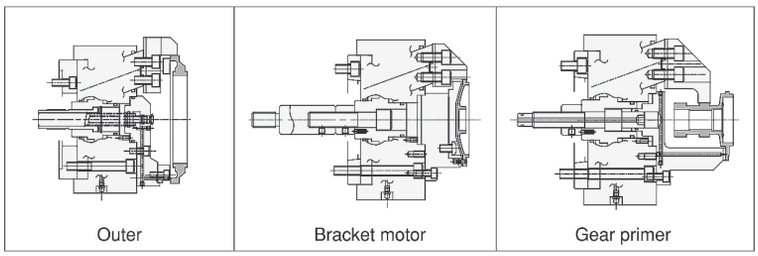

SPÄNNKRAFTSDIAGRAM

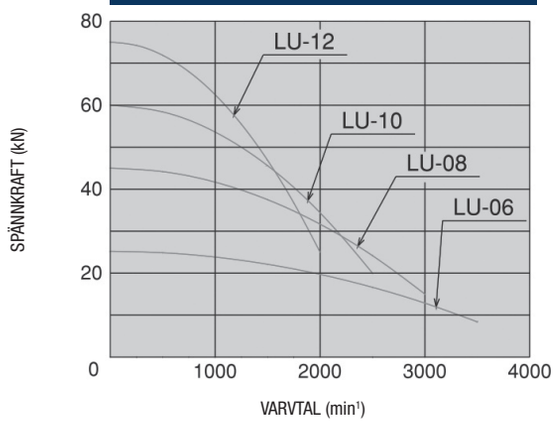

Dimension

Modell	A	B	C	D	E	F	G	H	J	K max	K min	L	M	N	P max	P min	Q max	Q min	R max	R min	S	T	U
LU-06	165	80	140	5	104,8	6-M10	16	M16x2,0	36	33	23	32	35	35	58,0	54,4	14	4	45	35	35	20	M6x12
LU-08	210	90	170	5	133,4	6-M12	15	M20x2,5	36	38	28	38	50	40	70,8	67,2	15	5	56	46	45	25	M8x15
LU-10	254	110	220	5	171,4	6-M16	24	M20x3,0	46	47	32	50	60	50	85,0	79,6	19	4	65	50	55	30	M8x15
LU-12	304	125	220	5	171,4	6-M16	24	M27x3,0	50	47	32	50	60	60	102,0	96,6	19	4	70	55	70	35	M10x17

Specifikation

Artikel nr	Slaglängd Ø mm	Slaglängd dragadapter mm	Max dragkraft kN (kgf)	Max spännkraft kN (kgf)	Max varvtal min-1	Nettovikt kg	Tröghetsmoment kg • m²	Passande cylinder	Max tryck Mpa (kgf.cm²)	Spännområde mm
LU-06	7,2	10	15,0 (1540)	25,2 (2570)	3500	13,7	0,045	Y1020R	2,15 (21,9)	35~165
LU-08	7,2	10	25,0 (2549)	45,0 (4589)	3000	26,0	0,143	Y1225R	2,50 (25,5)	40~210
LU-10	10,8	15	35,0 (3569)	60,0 (6118)	2500	45,5	0,373	Y1225R	3,30 (34,0)	50~254
LU-12	10,8	15	45,0 (4589)	75,0 (7648)	2000	68,0	0,800	Y1530R	3,00 (30,6)	50~304

Chuck med radiellt och bakåtdragande backar – DL200

Utökade uppspänningsmöjligheter

Backarna spänner radiellt först och därefter med bakåtdragande rörelse för att fixera arbetsstycket. Utökat spännområde på ytterdiametern jämfört med en vanlig Pull back chuck eftersom backarna inte skjuter ut lika mycket i Z-led.

Lämplig för volymproduktion

Dammtät konstruktion för lång livslängd.

Enkel anpassning av backar

Standardbackar med 1,5x60° tandning.

Utspänningsexempel

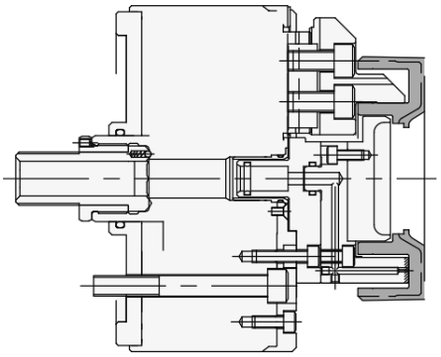

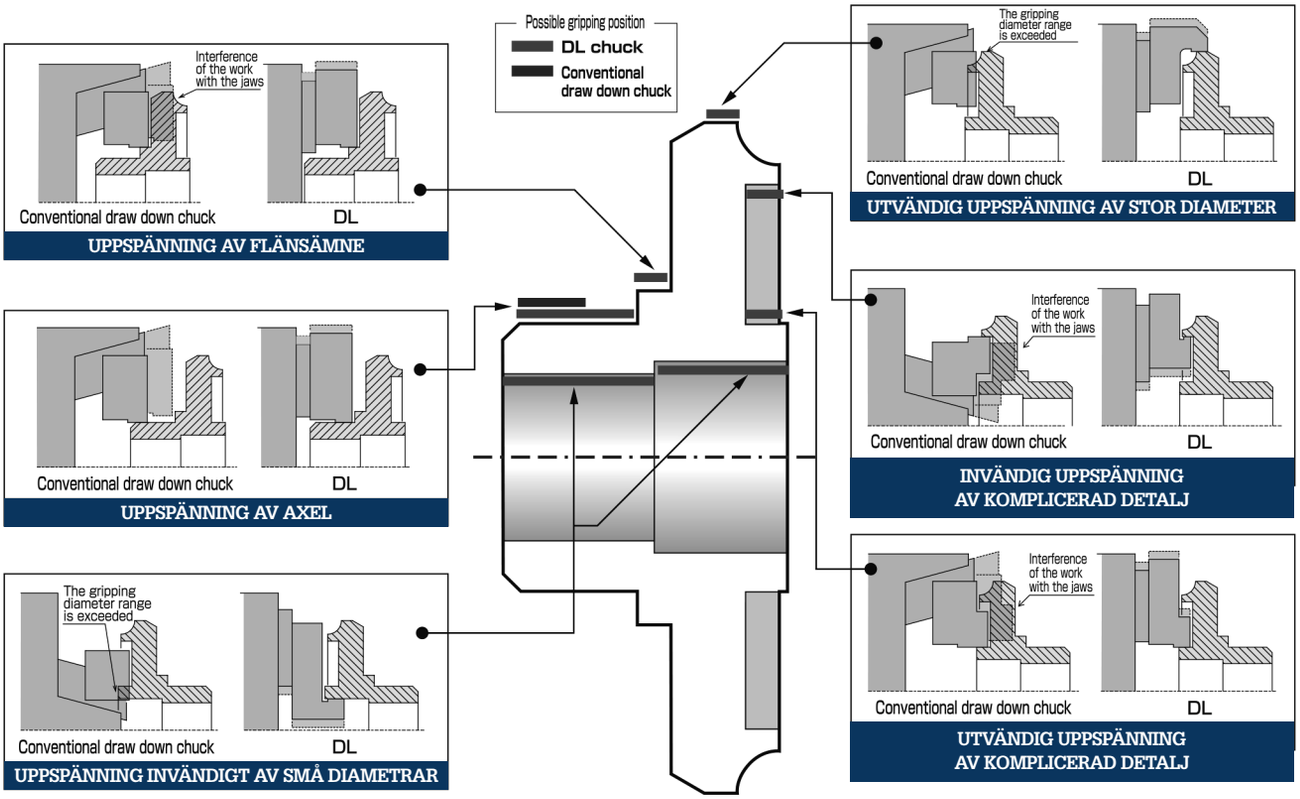

DL208

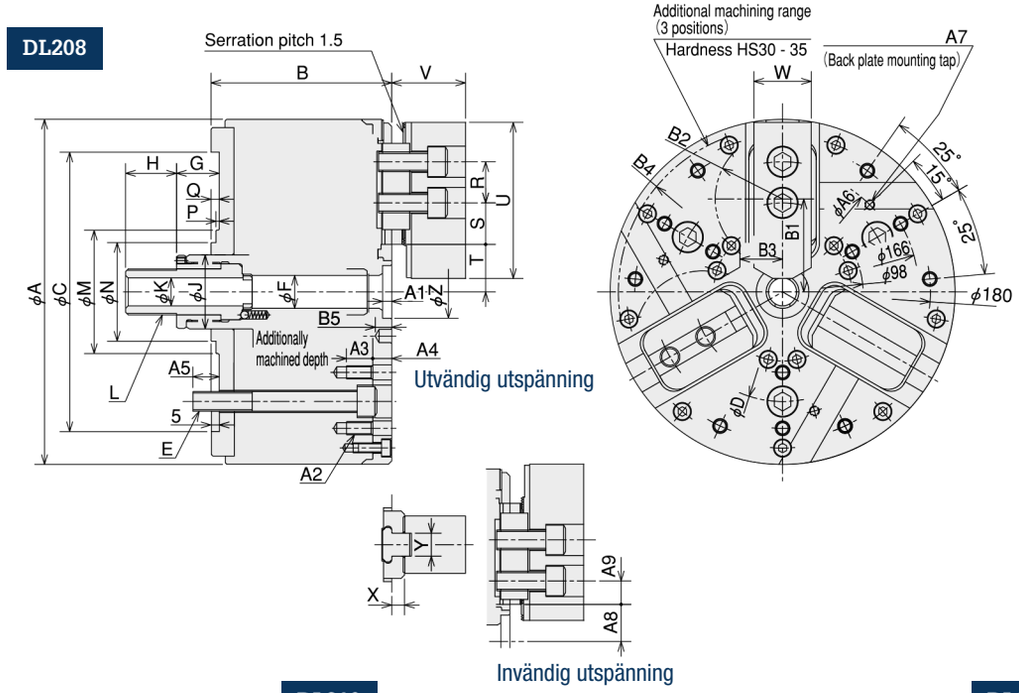

DL206

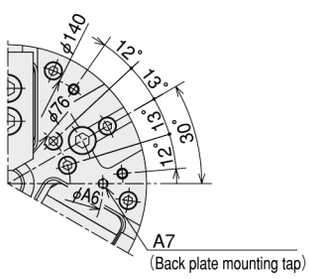

DL210

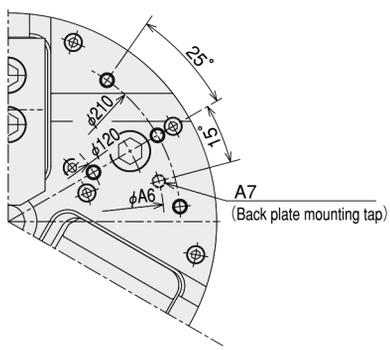

DL212

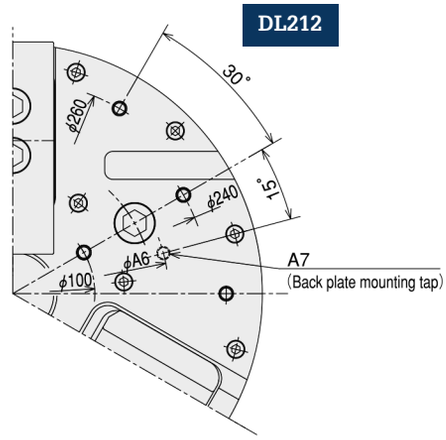

Dimension

Modell	A	B	C	D	E	F	G max	G min	H	J	K	L	M	N	P	Q	R	S max	S min	T max	T min
DL206	169	105	140	104,8	3-M10	20	34	22,5	30		17	M26x1,5	-	55	-	7	20	14,25	8,25	23,7	20,8
DL208	210	110	170	133,4	3-M12	20	37,5	26	31	45	17	M28x1,5	75	60	2	5	25	25,25	16,25	28,9	25,3
DL210	254	132	220	171,4	3-M16	20	38,5	24,5	39,5	50	17	M30x1,5	-	65	-	5	30	26,25	12,75	32,8	28,3
DL212	304	132	220	171,4	3-M16	50	33,5	19,5	44,5	75	17	M30x1,5	-	-	-	-	30	26,25	12,75	57,8	53,3

Modell	U	V	W	X	Y	Z	A1	A2	A3	A4	A5	A6	A7	A8 max	A8 min	A9 max	A9 min	B1	B2	B3	B4	B5
DL206	72	41,5	31	10,3	12	32	4	3x7-M6	12	10,5	15	116	3-M6	23,7	20,8	21,25	15,25	47	R32	24	R79	MAX 9
DL208	95	45	35	7,8	14	32	5,5	3x4-M8	16	11,5	16	150	3-M6	26,2	22,6	20,25	11,25	56,5	R42	27	R100	MAX 10
DL210	101,5	59	45	14,7	18	35	5,5	3x4-M8	16	14	24	190	3-M8	29,7	25,2	35,25	21,75	68	R49	33	R120	MAX 12
DL212	129	64	50	14,7	18	50	14	3x4-M8	16	14	24	190	3-M8	54,7	50,2	35,25	21,75	93	R49	33	R145	MAX 12

Specifikation

Artikel nr	Slaglängd Ø mm	Slaglängd dragadapter mm	Max dragkraft kN (kgf) utvändig upps.	Max dragkraft kN (kgf) invändig upps.	Max spännkraft kN (kgf) utvändig upps.	Max spännkraft kN (kgf) invändig upps.	Max varvtal (rpm)	Nettovikt mjuka överbackar kg	Tröghetsmoment kg x m²
DL206	5,8	11,5	19,0 (1937)	126,6 (1285)	54,0 (5506)	36,0 (3671)	6000	18,0	0,080
DL208	7,2	11,5	35,0 (3569)	23,0 (2345)	84,0 (8566)	56,0 (5710)	5000	30,0	0,135
DL210	9,0	14	50,0 (5099)	33,0 (3365)	110,0 (11217)	73,3 (7478)	4000	52,0	0,410
DL212	9,0	14	50,0 (5099)	33,0 (3365)	110,0 (11217)	73,3 (7478)	3000	74,0	0,880

Artikel nr	Passande cylinder	Max tryck Mpa (kgf.cm²) utvändig upps.	Max tryck Mpa (kgf.cm²) invändig upps.	Spännområde standardbackar mm	Standardback	Spännområde tillbehörsbackar mm	Alternativ back	Min. dragkraft kN (kgf)	Min. tryck Mpa (kgf/cm²)
DL206	Y1020R	2,70 (27,5)	1,70 (17,3)	ø25 ~ ø140	SB06D1	ø25 ~ ø158	SB06B1	5,0 (510)	0,9 (9,2)
DL208	Y1225R	3,40 (34,7)	2,10 (21,4)	ø30 ~ ø210	SB08B1	-	-	6,2 (632)	0,8 (8,2)
DL210	Y1530R	3,40 (34,7)	2,30 (23,5)	ø40 ~ ø234	SB10D1	ø40 ~ ø234	SB12A1	10,0 (1020)	0,9 (9,2)
DL212	Y1530R	3,40 (34,7)	2,30 (23,5)	ø90 ~ ø304	SB12A1	-	-	10,0 (1020)	0,9 (9,2)

Pull back chuck för utvändig uppspänning – PU

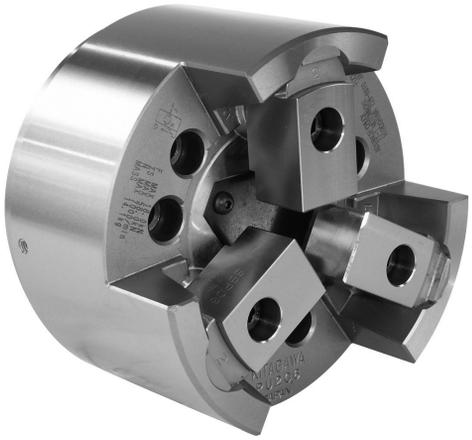

Hög stabilitet för tuff bearbetning

Radiell och bakåtdragand uppspänning tål bearbetning med höga skärkrafter.

Hög repeteringsnoggrannhet

Stöd bakom och på sidan av grundbacken motverkar centrifugalkrafter och reducerar förlust av spännkraften vid höga varvtal och ger ökad repeteringsnoggrannhet.

Lång livslängd med bibehållen noggrannhet

Den sofistikerade mekanismen och speciella designen gör att chucken har lång livslängd och bibehåller noggrannheten.

Lämplig för automatisering

EXEMPEL PÅ ARBETSSTYCKE

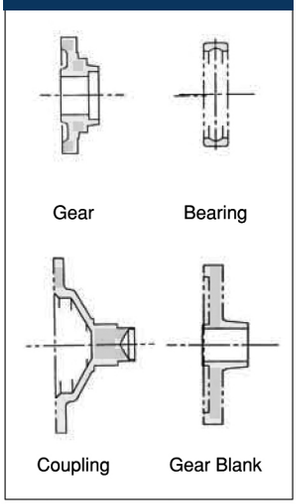

UPPSPÄNNNINGSEXEMPEL

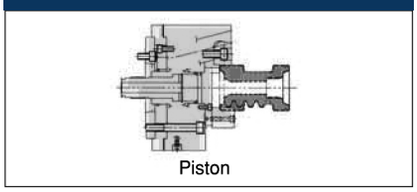

SPÄNNKRAFTSDIAGRAM

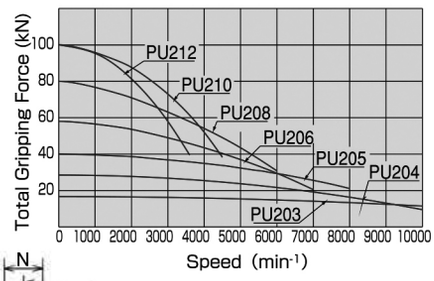

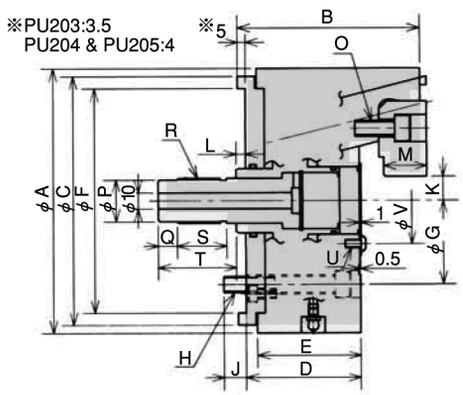

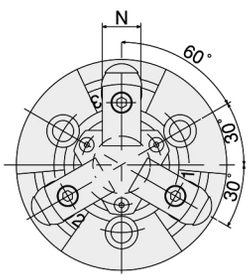

PU203～PU205

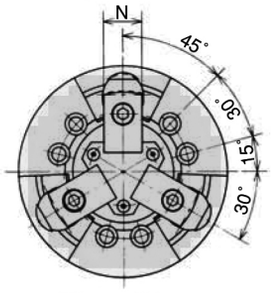

PU206～PU212

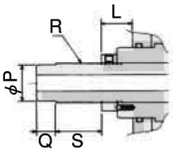

PU203～PU205
(Drawbar connection)

Dimension

Modell	A	B	C	D	E	F [G7]	G	H	J	K max	K min	L max	L min	M	N	O	P	Q	R	S	T	U	V
PU203	75	54,5	75	38,5	34	69	54	3-M6	9	2,5	1,5	21,5	17,5	9	15	3-M5	8	10	M10	19	-	3-M3	25,5
PU204	110	72,5	100	51	43	85	70,6	3-M10	12	10,75	9,25	19	13	14	20	3-M6	18	12	M20x1,5	24	-	3-M4	42
PU205	135	84,5	135	59	51	110	82,6	3-M10	15	13,25	11,75	23	17	17	24	3-M8	23	12	M25x1,5	30	-	3-M5	52
PU206	165	115	155	72	65	140	104,8	6-M10	14	16,25	13,75	11	1	27	30	3-M10	26	12	M28x1,5	31	49	3-M5	54
PU208	210	135	180	85	70	170	133,4	6-M12	14	16,25	13,75	11	1	31	35	3-M12	32	15	M35x15	30	51	3-M6	65
PU210	254	150	230	95	82	220	171,4	6-M16	23	21,25	18,75	12	2	35	4	3-M14	35	15	M38x1,5	30	51	3-M8	80
PU212	304	155	240	95	82	220	171,4	6-M16	23	46,25	43,75	12	2	40	40	3-M14	42	15	M48x1,5	30	51	3-M10	100

Specifikation

Artikel nr	Spännområde mm Max	Min	Slaglängd Ø mm	Slaglängd dragadapter	Max dragkraft kN (kgf)	Max spännkraft kN (kgf)	Max varvtal min^{-1}	Nettovikt kg	Tröghetsmoment kg • m^2	Passande cylinder	Max tryck Mpa ($kgf.cm^2$)
PU203	32	4	2	4	5,8 (590)	16,7 (1700)	10000	1,5	0,0012	YG-329	1,63 (16,6)
PU204	60	10	3	6	10,0 (1020)	28,5 (2906)	8000 10000	3,8	0,006	F0933H YG-296	2,06 (21,0) 1,18 (12,0)
PU205	84	15	3	6	14,0 (1428)	40,0 (4079)	8000	6,6	0,017	F0933H	2,50 (25,5)
PU206	100	25	5	10	18,0 (1835)	58,0 (5914)	7000	14,1	0,060	Y1020R	2,55 (26,0)
PU208	130	25	5	10	25,0 (2549)	80,0 (8158)	6000	24,0	0,133	Y1225R	2,50 (25,5)
PU210	160	35	5	10	35,0 (3569)	100,0 (10197)	4500	42,0	0,338	Y1225R	3,35 (34,2)
PU212	210	85	5	10	35,0 (3569)	100,0 (10197)	3600	60,5	0,655	Y1225R	3,35 (34,2)

Fingerchuck – FG

Chuck med roterande och bakåtdragande backar. Idealisk för att spänna upp tunna detaljer med fläns.

- Deformering minskas vid uppspänning av bitar med tunna sektioner
- Bakre chuckkropp i aluminium gör att chucken klarar högre varvtal
- Backarna har kompensering som gör att det går att spänna flänsa med variabel tjocklek. (max. kompensering 2,5 mm)
- Genomgående hål i chuck för pneumatiska tillbehör

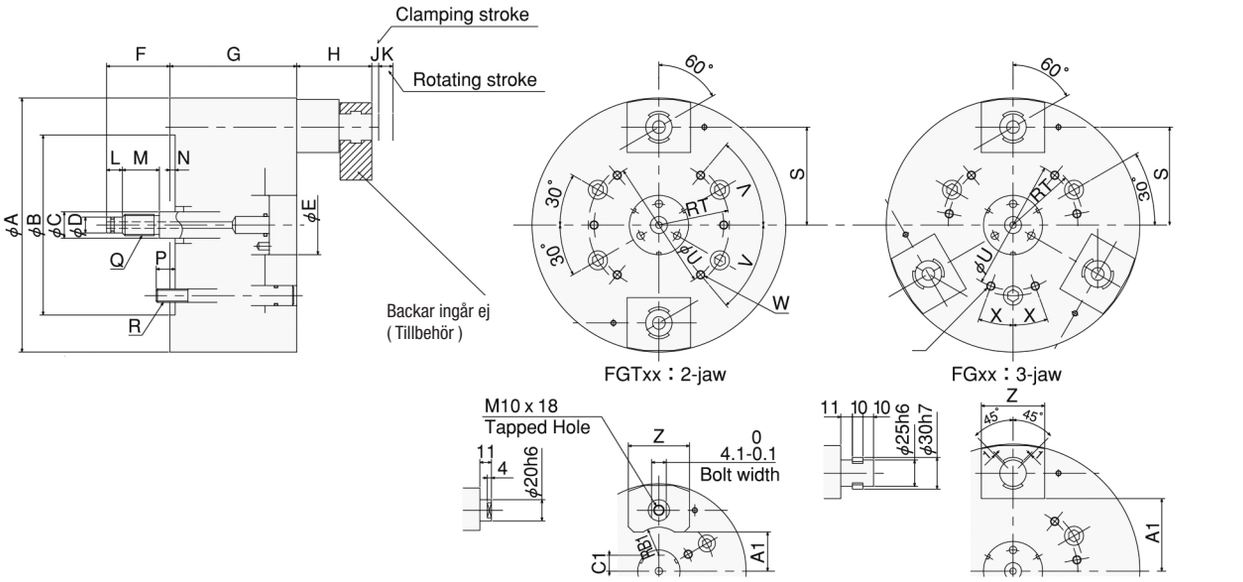

FGTxx : 2-jaw

FGxx : 3-jaw

05", 06" jaw mounting part dimensions
(Jaw's shaft)

08", 10", 12" jaw mounting part dimensions
(Jaw's shaft)

Dimension

Modell	A	B	C	D	E	F	G	H	J	K	L	M	N	P	Q	R	S	T	U	V	W	X	Y	Z	A1	B1	C1
FTG05/FG05	135	110	14	9	37	50-70	110	36-56	8	12	15	30	5	14	M12	M10	42,5	41,3	50	30°	4-M6 skruvdjup 12	-	3-M6 skruvdjup 12	58	22	26,5	-
FTG06/FG06	165	140	16	12	40	50-70	110	36-56	8	12	15	30	5	14	M16	M10	57,5	52,4	64	30°	4-M8 skruvdjup 15	-	3-M8 skruvdjup 15	58	37	26,5	15
FTG08/FG08	210	170	25	16	56	50-70	120	71-91	8	12	15	30	5	18	M20	M12	77,5	66,7	104	50°	6-M8 skruvdjup 15	20°	6-M8 skruvdjup 15	60	53,5	-	-
FTG10/FG10	254	220	25	16	56	50-70	120	71-91	8	12	15	30	5	24	M20	M16	99,5	85,7	140	50°	6-M8 skruvdjup 15	20°	6-M8 skruvdjup 15	60	75,5	-	-
FTG12/FG12	304	220	25	16	56	50-70	120	71-91	8	12	15	30	5	24	M20	M16	124,5	85,7	190	50°	6-M8 skruvdjup 15	20°	6-M8 skruvdjup 15	60	100,5	-	-

Specifikation

Artikel nr	Max dragkraft kN (kgf)	Max varvtal min^{-1}	Nettovikt kg	Tröghetsmoment kg x m^2	Passande cylinder	Dragkraft mm	Spännkraft kN (kgf)	Max spännkraft Ø mm	Maxhöjd alt. back	Kompensering
FGT05/FG05	5,0 (510) / 7,5 (765)	4000	10,0/12,0	0,025/0,030	Y1020R	8	2,0	52	41	1
FGT06/FG06	6,0 (612) / 9,0 (918)	4000	11,0/13,0	0,04/0,050	Y1020R	8	2,5	78	41	1,5
FGT08/FG08	12,0 (1224) / 18,0 (1835)	3500	22,0/24,0	0,130/0,140	Y1020R	8	5,5	105	61	2
FGT10/FG10	12,0 (1224) / 18,0 (1835)	3500	34,0/36,0	0,290/0,310	Y1020R	8	5,5	150	61	2
FGT12/FG12	12,0 (1224) / 18,0 (1835)	3000	46,0/48,0	0,570/0,590	Y1020R	8	5,5	200	61	2,5

Dimensioner för mjuka backar (Tillbehör)

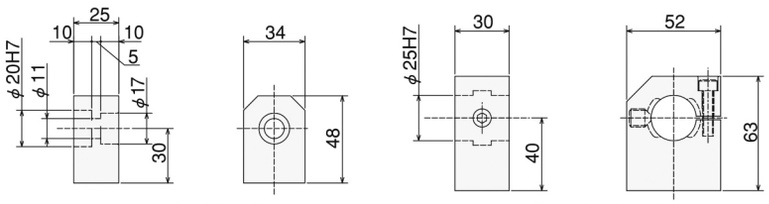

for 05", 06"

for 08", 10", 12"

UPPSPÄNNINGSEXEMPEL

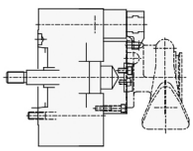

Turbine housing

Power wing chuck – PW (C)

Bakåtdragande fastspänning av arbetsstycket för säker uppspänning av gjutgods och smide. PWC med kompensering av backar för uppspänning av grovt gjutgods.

Kraftig uppspänning
Efter att ha greppat arbetsstycket radiell så blir det en bakåtdragande rörelse på backarna som gör att spännkraften ökar och därmed klarar högre skärkrafter.

Lång hållbarhet
Grundbackarna har en sfärisk design och är tätade mot spånor och kylvätska. Det gör att hög spännkraft bibehålls mellan smörjperioderna.

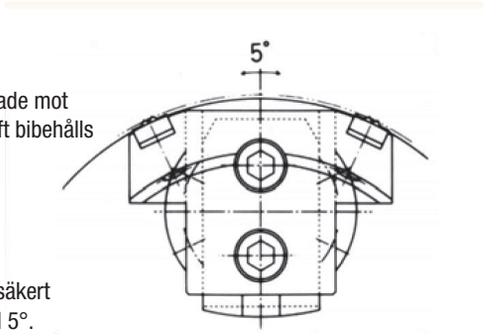

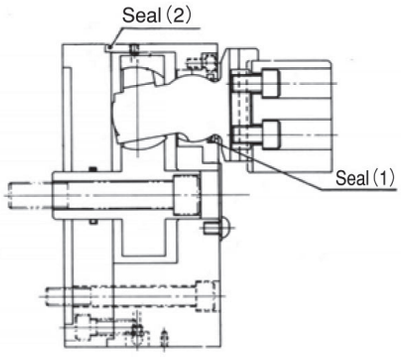

Backkompensering 5°
Oregelbundna arbetsstycken kan spännas upp säkert med hjälp av självkompenserade backar upp till 5°.

Uppspänning av koniska detaljer
Den radiellt och bakåtdragande rörelsen på backarna gör att gjutna och smidda koniska ämnen upp till 20° kan spännas upp säkert.

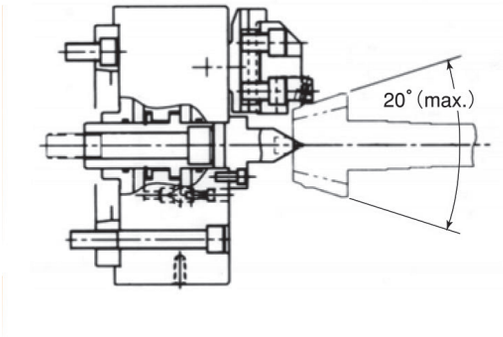

Helt tätad chuck
Tätning 1 och 2 reducerar att det tränger in spån och kylvätska i fettet och förlänger underhållsintervallet.

■Type of the gripping pieces

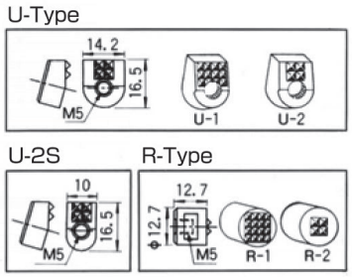

EXEMPEL PÅ ARBETSSTYCKE

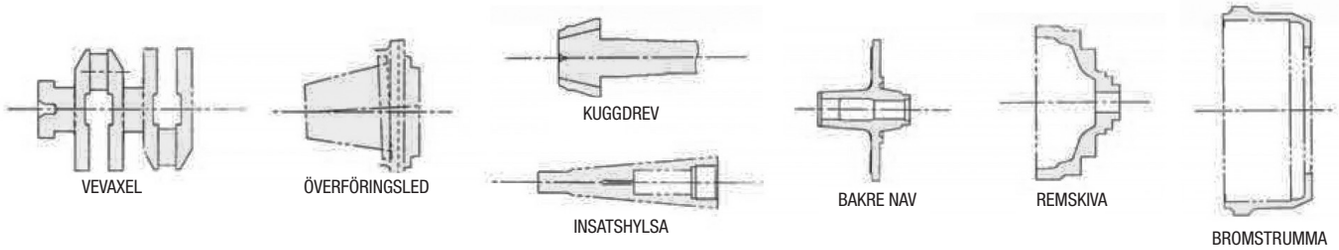

UPPSPÄNNINGSEXEMPEL

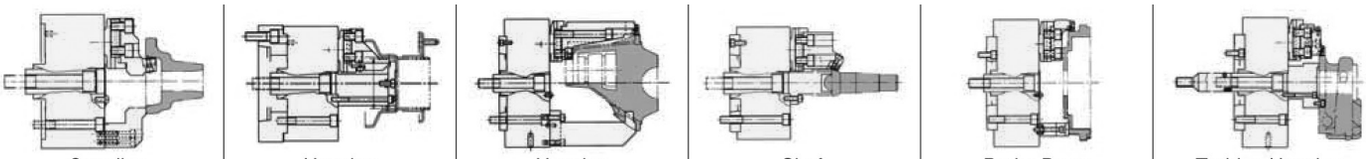

Coupling | Housing | Housing | Shaft | Brake Drum | Turbine Housing

översättning?

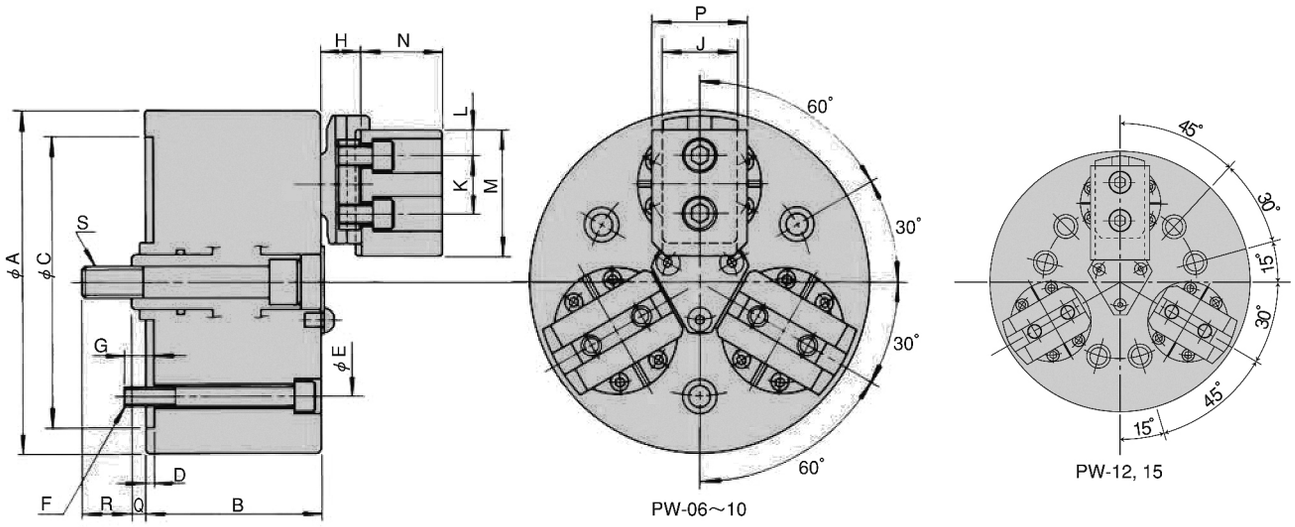

PW-06～10

PW-12, 15

Dimension

Modell	A	B	C [H6]	D	E	F	G	H	J
PW-06	162	77	140	5	104,8	3-M10	14	19,3	38,07
PW-08	200	88	170	5	133,4	3-M12	18	23,33	44,45
PW-10	254	105	220	5	171,4	3-M16	25	29,14	57,1
PW-12	300	105	220	5	171,4	6-M16	25	29,14	57,1
PW-15	381	117	300	5	235	6-M20	30	32,4	66,62

Modell	K	L	M	N	P	Q max	Q min	R	S
PW-06	29,36	15	67,5	47,7	50,8	24	12,6	25,4	M16
PW-08	34,14	15	74	54,17	57	29,3	15,1	29,2	M18
PW-10	44,45	19	89,5	66,9	70,1	34,9	17,4	34,7	M22
PW-12	44,45	19	108,5	66,9	70,1	34,9	17,4	34,7	M22
PW-15	53,98	23,9	140	73,2	76,25	48,7	26,3	41	M27

SPÄNNKRAFTSDIAGRAM

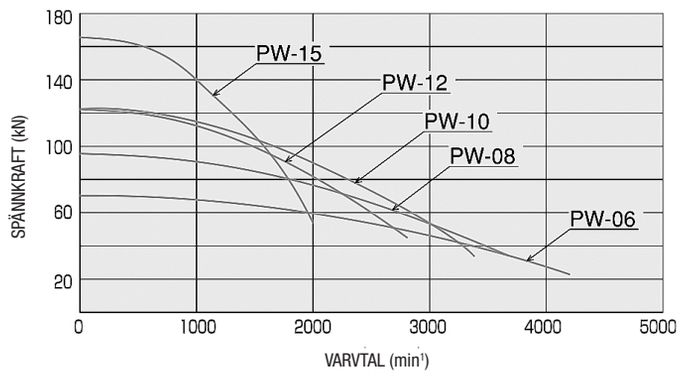

Specifikation

Artikel nr	Slaglängd Ø mm	Slaglängd dragadapter mm	Max dragkraft kN (kgf)	Max spännkraft kN (kgf)	Max varvtal min1	Nettovikt mjuka överbackar kg	Tröghetsmoment kg • m²	Passande cylinder	Max tryck Mpa (kgf.cm²)	Spännområde Ø mm invändig	utvändig	Kompensering
PW-06	7,9	11,4	23,3 (2376)	70,0 (7138)	4200	14,47	0,050	Y1225R	2,30 (23,5)	12,7~120	70~152	1,0
PW-08	9,5	14,2	32,0 (3263)	96,0 (9788)	3700	23,5	0,110	Y1225R	3,09 (31,5)	16~152	76~203	1,5
PW-10	12,7	17,5	41,0 (4180)	123,0 (12540)	3400	39,3	0,265	Y1530R	2,80 (28,5)	50~203	85~235	2,0
PW-12	12,7	17,5	41,0 (4180)	123,0 (12540)	2800	58,3	0,523	Y1530R	2,80 (28,5)	63~241	127~305	2,0
PW-15	15,8	22,4	55,0 (5607)	165,0 (16800)	2000	95,0	1,943	Y2035R	2,14 (21,8)	76~317	165~381	3,0

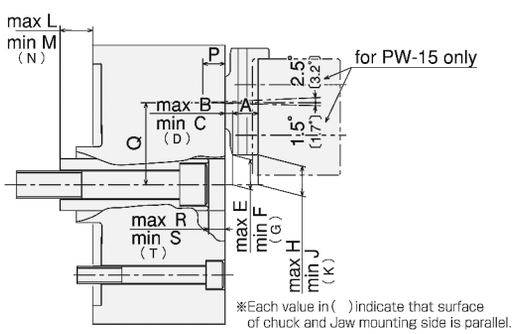

※Each value in ( ) indicate that surface of chuck and Jaw mounting side is parallel.

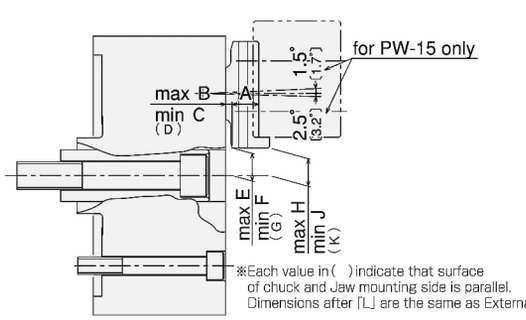

※Each value in ( ) indicate that surface of chuck and Jaw mounting side is parallel.
Dimensions after [L] are the same as External Gripping.

Dimension aktiverad (utvändig uppspänning)

Modell	A	B	C	D	E	F	G	H	J	K
PW-06	15,50	5,02	3,05	3,80	20,09	18,89	19,33	20,77	18,48	19,33
PW-08	18,50	5,68	3,24	4,80	22,63	21,18	22,10	23,08	20,36	22,10
PW-10	25,61	5,47	2,44	3,53	31,16	29,44	30,03	32,38	28,77	30,03
PW-12	25,61	5,47	2,44	3,53	51,81	50,09	50,68	53,02	49,42	50,68
PW-15	28,67	6,27	2,35	3,73	75,85	73,76	74,45	77,45	72,91	74,45

Modell	L	M	N	P	Q	R	S	T		
PW-06	24,0	12,6	18,95	13,20	47,63	14,60	3,20	9,55		
PW-08	29,30	15,10	22,95	16,40	57,15	18,50	4,30	12,17		
PW-10	34,90	17,40	27,05	19,30	71,3	19,60	2,10	11,75		
PW-12	34,90	17,40	27,05	19,30	92,08	19,60	2,10	11,75		
PW-15	48,70	26,30	38,40	20,07	120,65	24,90	2,50	14,60		

Dimension aktiverad (invändig uppspänning)

Modell	A	B	C	D	E	F	G	H	J	K
PW-06	15,03	5,66	3,43	4,27	16,32	15,08	15,53	17,25	14,52	15,53
PW-08	16,71	8,35	5,56	6,62	18,04	16,41	17,00	18,99	15,84	17,00
PW-10	20,51	10,92	7,23	8,63	19,59	17,61	18,33	20,74	16,92	18,33
PW-12	20,51	10,92	7,23	8,63	40,24	38,26	38,98	41,39	37,57	38,98
PW-15	23,94	12,19,	6,44	8,46	54,75	52,23	53,05	56,41	51,35	53,05

Kompakt hydraulcylinder utan genomgång – M

- Kort, kompakt och låg vikt
- Inbyggd backventil, övertrycksventil och gränslägesbrytare

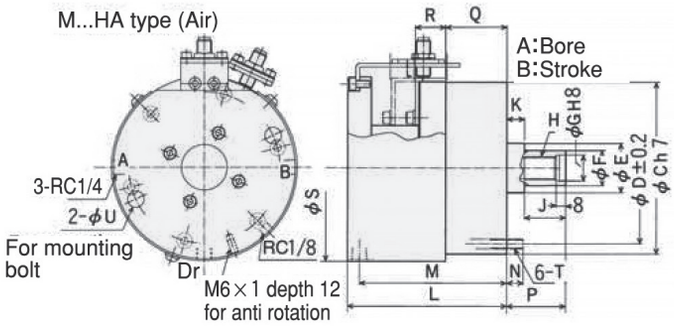

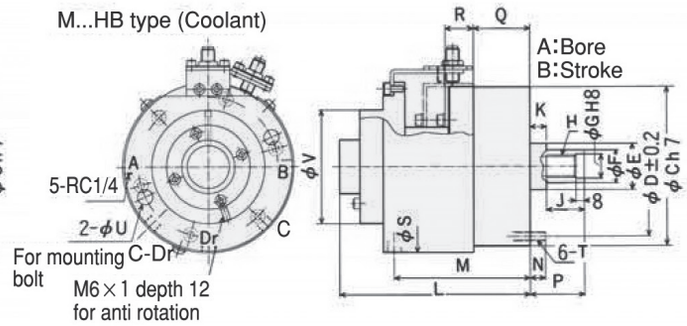

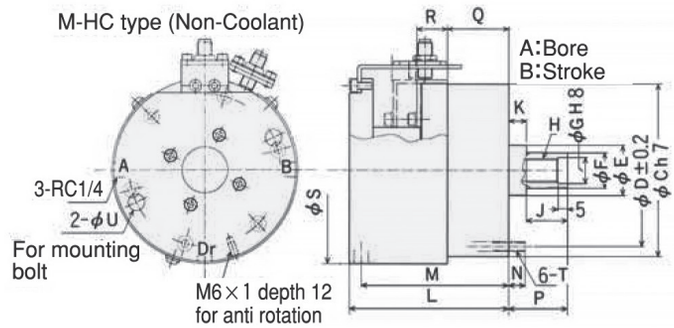

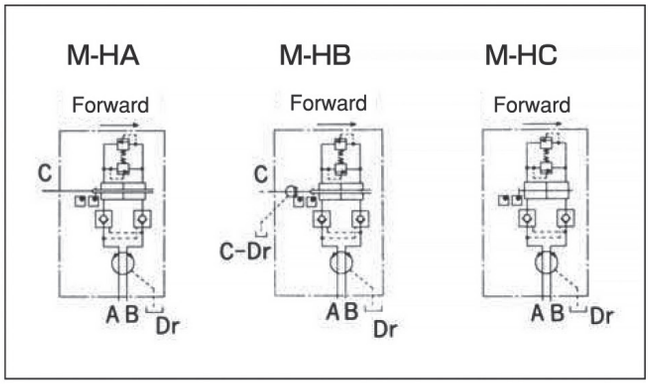

översättning?

Dimension

Modell	A	B	C [h7]	D	E	F	G [H8]	H	J	K	L	M	N	P max	P min	Q max	Q min	R	S	T	U	V
M1120HA21N	110	20	145	128	42	30	22	M20	30	15	135	125	14	60	40	75	52	2	159,2	M8	14	-
M1120HB21N	110	20	145	128	42	30	22	M20	30	15	175	125	14	60	40	72	52	26	159,2	M8	14	104
M1120HC21N	110	20	145	128	42	30	22	M20	30	15	135	125	14	60	40	72	52	6	159,2	M8	14	-
M1221HA21N	120	21	168	145	44	32	22	M20	30	15	138	128	14	60	39	75	54	27	182,2	M10	17	-
M1221HB21N	120	21	168	145	44	32	22	M20	30	15	178	128	14	60	39	75	54	27	182,2	M10	17	104
M1221HC21N	120	21	168	145	44	32	22	M20	30	15	138	128	14	60	39	75	54	27	182,2	M10	17	-
M1330HA21N	130	30	168	150	51	36	26	M24	35	15	144	134	18	60	30	79	49	37	182,2	M10	17	-
M1330HB21N	130	30	168	150	51	36	26	M24	35	15	184	134	18	60	30	79	49	37	182,2	M10	17	104
M1330HC21N	130	30	168	150	51	36	26	M24	35	15	144	134	18	60	30	79	49	37	182,2	M10	17	-

Specifikation

Artikel nr	Slaglängd mm	Kolvyta Tryck cm²	Kolvyta Drag cm²	Dragkraft Tryck KN (kgf)	Dragkraft Drag KN (kgf)	Max tryck MPa (kgf/cm²)	Totalt läckage	Max varvtal min-1	Nettovikt kg	Tröghetsmoment kg • m²
M1120HA21N	20	87,6	84	28,0 (2855)	27,0 (2753)	3,50 (35,7)	1,2	6000	8,2	0,016
M1120HB21N	20	87,6	84	28,0 (2855)	27,0 (2753)	3,50 (35,7)	1,2	6000	8,5	0,016
M1120HC21N	20	87,6	84	28,0 (2855)	27,0 (2753)	3,50 (35,7)	1,2	6000	8,2	0,016
M1221HA21N	21	105,7	102	39,0 (3977)	38,0 (3875)	4,00 (40,8)	1,2	6000	10,5	0,028
M1221HB21N	21	105,7	102	39,0 (3977)	38,0 (3875)	4,00 (40,8)	1,2	6000	10,5	0,028
M1221HC21N	21	05,7	102	39,0 (3977)	38,0 (3875)	4,00 (40,8)	1,2	6000	10,2	0,028
M1330HA21N	30	125,3	119	47,0 (4793)	45,0 (4589)	4,00 (40,8)	1,2	6000	10,3	0,029
M1330HB21N	30	125,3	119	47,0 (4793)	45,0 (4589)	4,00 (40,8)	1,2	6000	10,6	0,029
M1330HC21N	30	125,3	119	47,0 (4793)	45,0 (4589)	4,00 (40,8)	1,2	6000	10,3	0,029

Hydraulcylinder utan genomgång – Y-RE

Inbyggd backventil, övertrycksventil & gränslägesbrytare

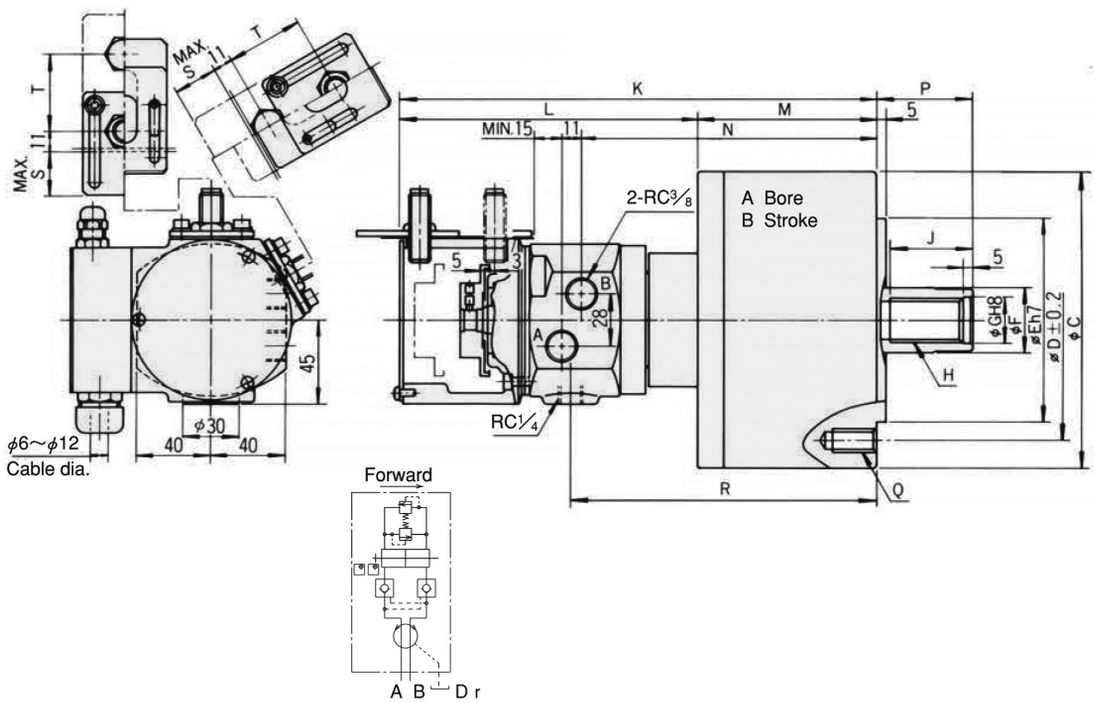

Dimension

Modell	A	B	C	D	E	F	G	H	J	K	L	M	N	P max	P min	Q	R	S	T
Y0715RE	75	15	104	90	65	30	21	M20	32	227	161	66	127	46	31	6M 6x20	133	23	41
Y1020RE	105	20	135	100	80	30	21	M20	35	252	163	89	152	45	25	6M 10x20	158	23	41
Y1225RE	125	25	160	130	110	35	25	M24	44	260	163	97	160	51	26	6M 12x24	166	23	41
Y1530RE	150	30	190	130	110	45	31	M30	45	269	163	106	169	56	26	12M 12x24	175	23	41
Y2035RE	200	35	245	145	120	55	37	M36	60	288	166	122	183	69	34	12M 16x30	189	28	46

Specifikation

Artikel nr	Slaglängd mm	Kolvyta Tryck cm²	Kolvyta Drag cm²	Dragkraft Tryck KN (kgf)	Dragkraft Drag KN (kgf)	Max tryck MPa (kgf/cm²)	Totalt läckage	Max varvtal min-1	Nettovikt kg	Tröghetsmoment kg • m²
Y0715RE	15	42	37	15,9 (1621)	13,9 (1417)	4,00 (40,8)	0,8	6000	4,5	0,003
Y1020RE	20	84	79	31,0 (3161)	29,0 (2957)	4,00 (40,8)	0,8	6000	7,6	0,012
Y1225RE	25	120	113	45,0 (4589)	42,0 (4283)	4,00 (40,8)	0,8	6000	10,5	0,023
Y1530RE	30	174	160	65,0 (6628)	60,0 (6118)	4,00 (40,8)	0,8	5500	14,0	0,048
Y2035RE	35	312	290	117,0 (11930)	108,0 (11013)	4,00 (40,8)	0,8	5500	22,5	0,098

Hydraulcylinder utan genomgång – Y-R

Inbyggd backventil & övertrycksventil

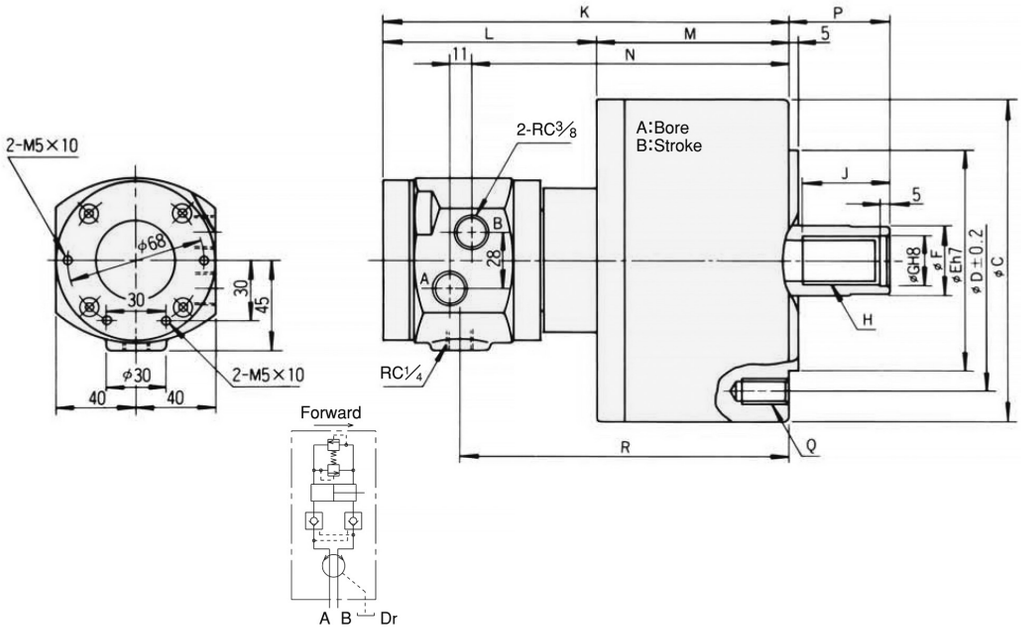

Dimension

Modell	A	B	C	D	E	F	G	H	J	K	L	M	N	P max	P min	Q	R		
Y0715R	75	15	104	90	650	30	21	M20	35	172	106	66	127	46	31	6M 6x20	133		
Y1020R	105	20	135	100	80	30	21	M20	35	197	108	89	152	45	25	6M 10x20	158		
Y1225R	125	25	160	130	110	35	25	M24	44	205	108	97	160	51	26	6M 12x24	166		
Y1530R	150	30	190	130	110	45	31	M30	45	214	108	106	169	56	26	12M 12x24	175		
Y2035R	200	35	245	145	120	55	37	M36	60	228	106	122	183	69	34	12M 16x30	189		

Specifikation

Artikel nr	Slaglängd mm	Kolvyta Tryck cm^2	Kolvyta Drag cm^2	Dragkraft Tryck KN (kgf)	Dragkraft Drag KN (kgf)	Max tryck MPa (kgf/cm^2)	Totalt läckage	Max varvtal min-1	Nettovikt kg	Tröghetsmoment kg • m^2
Y0715R	15	44	37	16,6 (1693)	13,9 (1417)	4,00 (40,8)	0,8	6000	4,0	0,003
Y1020R	20	86	79	32,0 (3263)	29,0 (2957)	4,00 (40,8)	0,8	60000	7,1	0,013
Y1225R	25	122	113	46,0 (4691)	42,0 (4283)	4,00 (40,8)	0,8	6000	10,0	0,023
Y1530R	30	176	160	66,0 (6730)	60,0 (6118)	4,00 (40,8)	0,8	500	13,5	0,048
Y2035R	35	314	290	117,0 (11930)	108,0 (11013)	4,00 (40,8)	0,8	5500	22,0	0,098

Hydraulcylinder med genomgång – S

Kompakt och extra lätt cylinder med inbyggd säkerhetsventil. Kylvattenuppsamlare ingår.

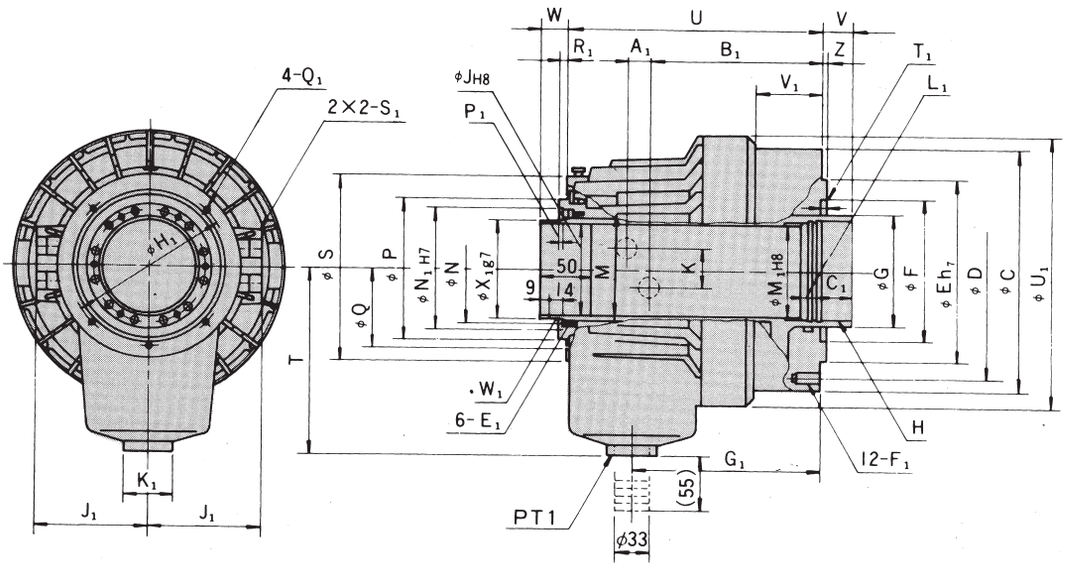

Dimension

Modell	C	D	E	F	G	H	J genomgång	K	M	N	P	Q	S	T	U	V max	V min	W max	W min	Z	A[1]
S1246	155	130	100	80	65	M55x2,0	46	36	52,9	64	85	51,5	118	115	184	15	0	40	25	5	11,5
S1446	175	155	130	80	65	M55x2,0	46	36	52,9	64	85	51,5	118	115	188	20	0	45	25	5	11,5
S1552	190	170	130	85	70	M60x2,0	52	36	59,6	73	96	57	137	130	196	22	0	47	25	5	12
S1875	215	190	160	120	95	M85x2,0	75	36	84,6	98	121	70	166	160	230	25	0	50	25	5	17,5
S2091	240	215	180	140	110	M100x2,0	91	34	99,6	108	138	79	182	185	253	30	0	55	25	5	21
S2816	325	290	260	240	190	M180x3,0	166,5	30	-	-	-	-	-	230	370	51	0	76	25	5	28

Modell	B[1]	C[1]	E[1] djup	F[1] djup	G1	H[1]	J[1]	K[1]	L[1]	M[1]	N[1]	P[1]	Q[1] djup	R[1]	S[1]	T[1]	U[1]	V1	W1	X1
S1246	126,5	30	M6x9	M10x20	135	98	76	47	15	50	76	4	M5x10	6	PT1/2	6	200	46	M52x1,5	50
S1446	130,5	30	M6x9	M10x20	139	98	76	47	15	50	76	4	M5x10	6	PT1/2	6	200	50	M52x1,5	50
S1552	136	30	M6x9	M10x20	145	110	86	47	15	55	85	4	M6x12	7	PT1/2	6	200	51	M58x1,5	56
S1875	153,5	35	M6x9	M10x20	166,5	155	101	47	15	80	108	4	M6x12	7	PT1/2	6	242	58	M84x2,0	81
S2091	168	35	M6x14	M12x24	183	165	110	47	15	95	120	4	M6x12	7	PT1/2	6	267	66	M99x2,0	96
S2816	259	45	-	M16x32	277	250	162			170			M6x12			7	352	123		

Specifikation

Modell	Kolvyta		Drag KN(kgf)		Slaglängd	Max. tryck	Max. varvtal	GD2	Net. vikt	Totalt läckage
	Tryck cm²	Drag cm²	Tryck	Drag	mm	MPa(kgf/cm²)	min-1(r.p.m)	N•m²(kgf•m²)	kg	l/min.
S1246	100	89	38 (3875)	33 (3365)	15	4 (40,8)	7000	0,76 (0,078)	12,0	3,0
S1446	131	120	49 (4997)	45 (4589)	20	4 (40,8)	7000	1,27 (0,13)	13,5	3,0
S1552	161	150	60 (6118)	56 (5710)	22	4 (40,8)	6200	2,06 (0,21)	16,8	3,9
S1875	198	183	74 (7546)	69 (7036)	25	4 (40,8)	4700	3,73 (0,38)	26,0	4,2
S2091	252	234	94 (9585)	88 (8973)	30	4 (40,8)	3800	5,98 (0,61)	33,0	4,5
S2816	280		113	100	51	3,3	2000		101	8,4

Dragkraft på dragrör: Tryck 4,0MPa (40,8 kgf/m²)
Totalt läckage:Tryck 3,0MPa (30,6 kgf/m²) och oljetempereratur 50°.

Hydraulcylinder med genomgång – S-L

Cylinder med extra lång slaglängd, inbyggd säkerhetsventil. Kylvattenuppsamlare ingår.

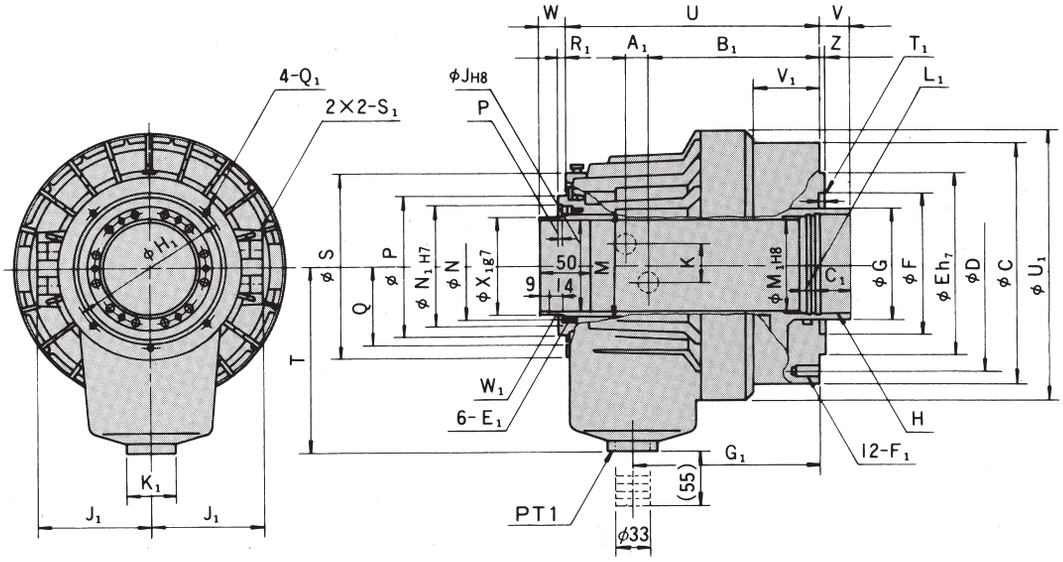

Dimension

Modell	C	D	E	F	G	H	J genomgång	K	M	N	P	Q	S	T	U	V max	V min	W max	W min	Z	A1
S1246L	155	130	100	80	65	M55x2,0	46	36	52,9	64	85	51,5	118	115	205	27	-5	57	25	5	11,5
S1446L	175	155	130	80	65	M55x2,0	46	36	52,9	64	85	51,5	118	115	205	27	-5	57	25	5	11,5
S1552L	190	170	130	85	70	M60x2,0	52	36	59,6	73	96	57	137	130	213	29	-5	59	25	5	12
S1875L	215	190	160	120	95	M85x2,0	75	36	84,6	98	121	70	166	160	246	35	-5	65	25	5	17,5
S2091L	240	215	180	140	110	M100x2,0	91	34	99,6	108	138	79	182	185	273	50	-0	75	25	5	21

Modell	B1	C1	E1 djup	F1 djup	G1	H1	J1	K1	L1	M1	N1	P1	Q1 djup	R1	S1	T1	U1	V1	W1	X1
S1246L	147,5	30	M6x9	M10x20	156	98	76	47	15	50	76	4	M5x10	6	PT1/2	12	200	67	M52x1,5	50
S1446L	147,5	30	M6x9	M10x20	156	98	76	47	15	50	76	4	M5x10	6	PT1/2	12	200	67	M52x1,5	50
S1552L	153	30	M6x9	M10x20	162	110	86	47	15	55	85	4	M6x12	7	PT1/2	12	200	68	M58x1,5	56
S1875L	169,5	35	M6x9	M10x20	182,5	155	101	47	15	80	108	4	M6x12	7	PT1/2	12	242	74	M84x2,0	81
S2091L	168	35	M6x14	M12x24	203	165	110	47	15	95	120	4	M6x12	7	PT1/2	12	267	86	M99x2,0	96

Specifikation

Modell	Kolvyta		Dragkraft KN(kgf)		Slag mm	Max. tryck	Max. varvtal	GD2	Net. vikt	Totalt läckage
	Tryck cm²	Drag cm²	Tryck	Drag		MPa(kgf/cm²)	min-1(r.p.m)	N•m²(kgf•m²)	kg	l/min.
S1246L	100	89	38 (3875)	33 (3365)	32	4 (40,8)	7000	0,86 (0,088)	12,8	3,0
S1446L	131	120	49 (4997)	45 (4589)	32	4 (40,8)	7000	1,37 (0,14)	14,2	3,0
S1552L	161	150	60 (6118)	56 (5710)	34	4 (40,8)	6200	2,26 (0,23)	17	3,9
S1875L	198	183	74 (7546)	69 (7036)	40	4 (40,8)	4700	3,92 (0,40)	26,8	4,2
S2091L	252	234	94 (9585)	88 (8973)	50	4 (40,8)	3800	6,28 (0,64)	34,1	4,5

Dragkraft på dragrör: Tryck 4,0MPa (40,8 kgf/m²)
Totalt läckage:Tryck 3,0MPa (30,6 kgf/m²) och oljetempererartur 50°.

Hydraulcylinder med genomgång – SS

Cylinder med extra lång slaglängd, inbyggd säkerhetsventil. Kylvattenuppsamlare ingår. Kompakt design och 30% kortare än S-modellen.

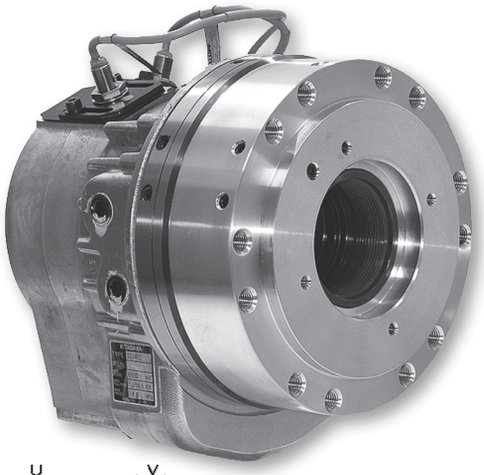

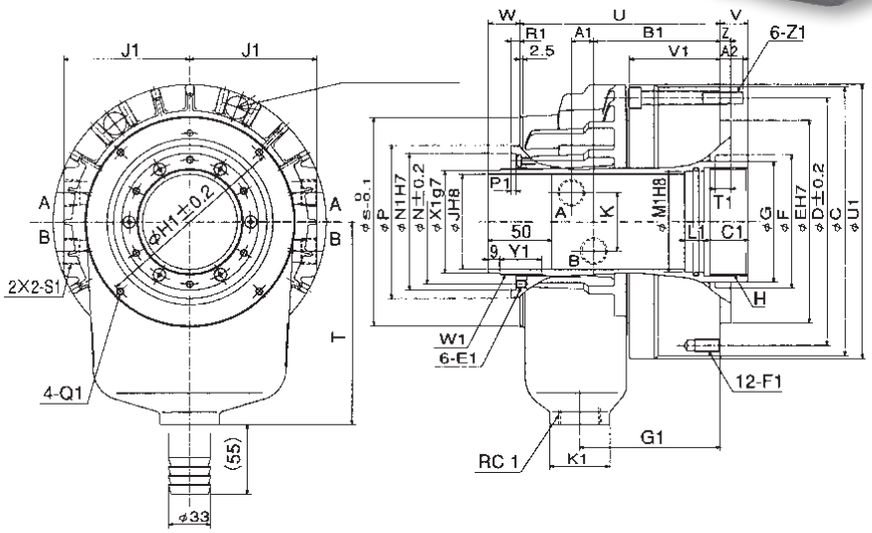

Dimension

Modell	C	D	E	F	G	H	J	K	N	P	S	T	U	V max	V min	W max	W min	Z	A1	B1	C1
SS1246K	162	147	130	75	65	M55x2	46	40	64	85	116	120	12	13	-3	41	25	8	8,5	79,5	25
SS1452K	180	165	140	80	70	M60x2	52	40	73	96	135	130	130	19	-3	47	25	8	9,0	88	30
SS1453K	180	165	140	80	70	M60x2	53	40	73	96	135	130	130	19	-3	47	25	8	9,0	88	30
SS1666K	207	190	168	95	85	M75x2	66	48	88	111	154	150	150	22	-3	50	25	8	13,0	99,5	35
SS1775K	212	195	160	105	95	M85x2	75	46	98	121	164	160	157	22	-3	50	25	8	17,5	99	35
SS1881K	222	205	168	110	100	M90x2	81	46	103	126	175	175	167	23	-2	50	25	8	17,0	106	35
SS2110K	260	240	200	135	125	M115x2	106	46	133	160	210	200	192	27	-3	55	25	8	20,0	120,5	35

Modell	E1 djup	F1 djup	G1	H1	J1	K1	L1	M1	N1	P1	Q1 djup	R1	S1	T1	U1	V1	W1	X1	Y1	Z1	A2
SS1246K	M6x6	M10x20	84	98	76	47	15	50	76	4	M5x6	6	Rc 3/6	12	165	57,5	M52x1,5	50	29	M8	15
SS1452K	M6x7	M10x20	93	110	86	47	15	55	85	4	M6x6	7	Rc 3/6	12	184	66	M58x1,5	56	29	M8	12
SS1453K	M6x7	M10x20	93	110	86	47	15	55	85	4	M6x6	7	Rc 3/8	12	184	66	M58x1,5	56	29	M8	12
SS1666K	M6x7	M12x24	108	145	97	47	15	70	100	4	M6x10	7	Rc 1/2	12	211	71	M74x1,5	71,5	33	M10	19
SS1775K	M6x8	M10x20	110	155	100	47	15	80	108	4	M6x10	7	Rc 1/2	12	216	71	M84x2	81	33	M10	18
SS1881K	M6x8	M12x24	115	166	105	47	15	85	113	4	M6x10	7	Rc 1/2	12	226	71	M89x2	86	33	M10	19
SS2110K	M6x8	M12x24	130	201	124	47	15	110	145	4	M6x10	7	Rc 1/2	12	263	79,5	M118x2	115	38	M12	18

Specifikation

Modell	Kolvdiameter mm	Dragkraft KN(kgf) Tryck	Dragkraft KN(kgf) Drag	Slag mm	Max. tryck MPa (kgf/cm²)	Max. varvtal min-1 (r.p.m)	GD² kg • m²)	Net. vikt kg	Totalt läckage l/min.
SS1246	128	43,6 (4466)	38,9 (3967)	16	4,5 (45,9)	8000	0,017	8,0	3,0
SS1452	145	56,5 (5761)	52,1 (5313)	22	4,5 (45,9)	6500	0,031	13,0	3,9
SS1453	145	56,5 (5761)	52,1 (5313)	22	4,5 (45,9)	6500	0,031	13,0	3,9
SS1666	165	70,6 (7199)	65,0 (6628)	25	4,5 (45,9)	5600	0,065	19,0	4,0
SS1775	170	70,7 (7209)	64,7 (6587)	25	4,5 (45,9)	5500	0,061	18,5	4,2
SS1881	180	79,5 (8107)	73,1 (7454)	25	4,5 (45,9)	4800	0,087	24,0	4,3
SS2110	210	74,7 (7617)	71,0 (7240)	30	3,5 (35,7)	3500	0,197	37,0	6,0

Dragkraft på dragrör: Tryck 4,0MPa (40,8 kgf/m²)
Totalt läckage:Tryck 3,0MPa (30,6 kgf/m²) och oljetempererature 50°.

Hydraulcylinder med genomgång – F-H

Cylinder med inbyggd säkerhetsventil.
Kylvattenuppsamlare ingår

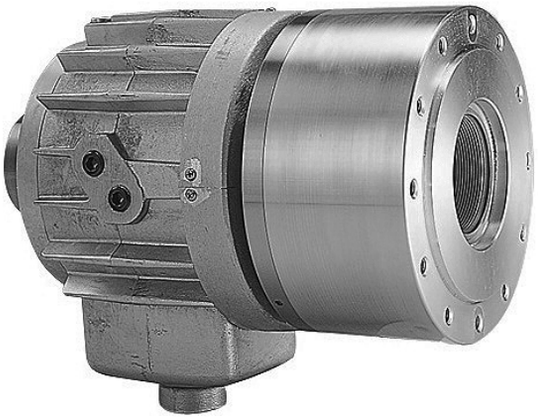

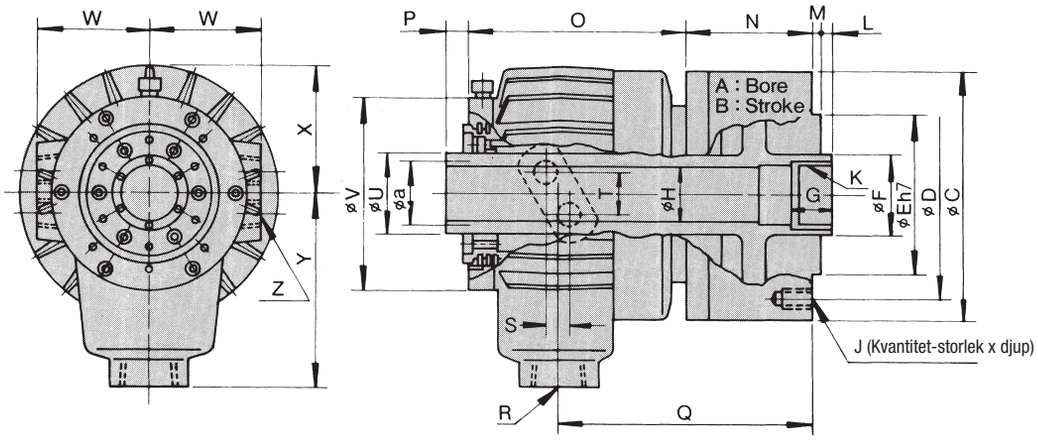

Dimension

Modell	A	B	C	D	E (h7)	F	G	G	J	K	L max	L min	M	N	O	P max	P min	Q	R	S	T	U	V	W	X	Y	Z	a
F0933H	95	12	125	100	80	45	25	33,5	6M 8x15	M38x1,5	+7	-5	5	71	119	41	29	142	PT 3/4	11,8	22	M39x1,5	104	64	67	110	2x2-PT 1/4	-
F2511H	250	23	310	275	230	140	45	117,5	12M16x32	M130x2,0	+18	-5	6	101	209	38	15	217	PT1	27	20	134,6	232	125	135,5	215	2x2-PT 3/8	127

Specifikation

Modell	Genomgång mm	Dragkraft KN(kgf) drag (drag sida)	Slaglängd mm	Dragstång yta	GD 2 N • m² (kgf•cm²)	Max.tryck MPa(kgf/cm²)	Max. varvtal min-1(r.p.m)	Net. vikt kg	Totalt läckage l/min.
F0933H	33	20,6 (2100)	12	55	0,31 (0,032)	4 (40,8)	8000	8,5	3,0
F2511H	117,58	120 (12236)	23	336	17,5 (1,78)	4 (40,8)	2800	60	7,0

Dragkraft på dragrör: Tryck 4,0MPa (40,8 kgf/m²)
Totalt läckage:Tryck 3,0MPa (30,6 kgf/m²) och oljetempereratur 50°.

Stationär kraftchuck – AS - AT

Kraftchuck AS trebackig, AT tvåbackig

- Låg bygghöjd, låg vikt
- Inbyggd luftcylinder
- Enkel installation
- Enkelt att montera på arbetsbord
- Hög spännkraft och koncentricitet
- Genomgång för anslutning av tillbehör eller utblåsning
- Tillval: LV2 Pneumatisk ventil som håller trycket vid tryckbortfall
- Monteringsplattor som tillbehör på begäran

Dimensioner-AS

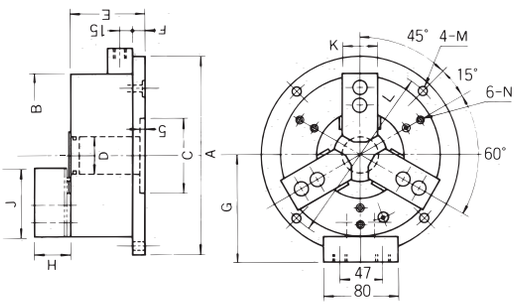

Dimensioner-AT

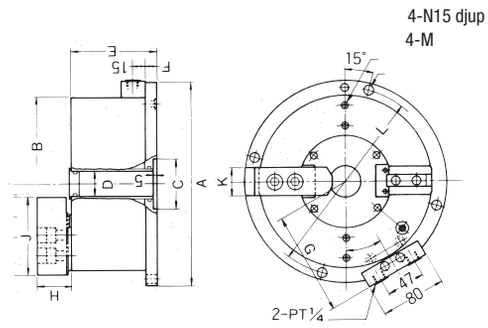

Specifikation-AS/AT

Modell	AS04	AT04	AS06	AT06	AS08	AT08	AS10	AT10
Slaglängd Ø mm	5,2	5,2	5,2	5,2	6,3	6,3	6,3	6,3
Spännkraft kgf (lufttryck 6kg/cm^2)	750	750	2100	2100	3300	3300	4800	4800
Vikt med mjuka överbackar, kg	7,6	6,9	16	15	29	26,7	43,7	40,8
Max lufttryck kgf/cm^2	7	6	7	6	7	6	7	6

Dimension-AS/AT

Modell		AS04 AT04	AS06 AT06	AS08 AT08	AS10 AT10
Spec.	Ø A	148	203	248	300
	Ø B	110	165	210	254
	Ø C	35	50	60	80
	Ø D	-	20	30	43
	E	90	95	106	110
	F	15	15	15	16
	G	75,5 (110,5)	103 (138)	125,5 (160,5)	147,5 (182,5)
	H	27	36	42	46
	J	55	72	95	110
	K	23	31	35	40
	Ø L	130	185	230	280
	Ø M	9	11	11	13
	Ø N	-	M8	M8	M10

Dimensioner inom ( )

Stationär kraftchuck – AS - AT

Montering av flera chuckar modell AS eller AT

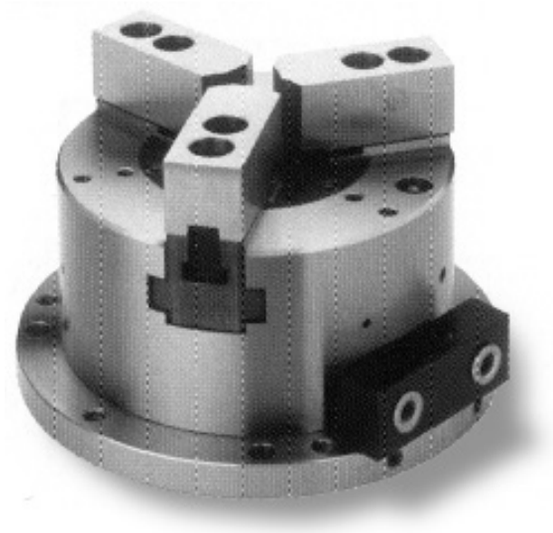

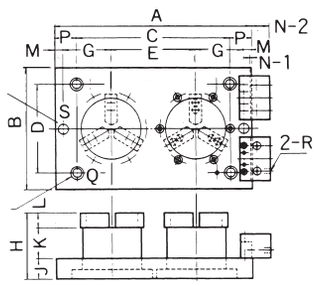

2-chucks montering

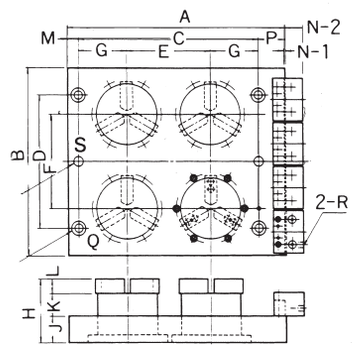

4-chucks montering

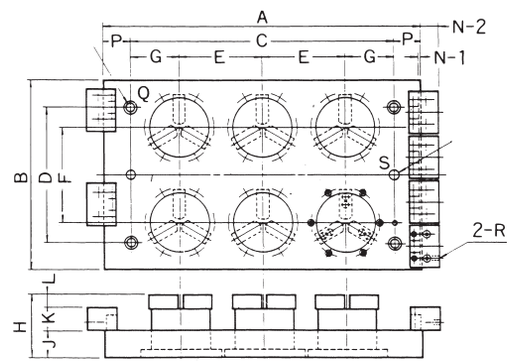

6-chucks montering

Dimension

Antal chuckar Modell	2-chucks montering AS04M2	 AS06M2	 AS08M2	 AS10M2	4-chucks montering AS04M4	 AS06M4	 AS08M4	 AS10M4	6-chucksmontering AS04M6	 AS06M6
Chuckstorlek	AS04	AS06	AS08	AS10	AS04	AS06	AS08	AS10	AS04	AS06
A	360	470	565	670	405	512	615	700	590	750
B	220	245	315	350	350	470	535	685	350	470
C	280	390	485	590	335	444	545	630	490	654
D	160	160	250	250	250	250	250	250	250	250
E	155	210	255	310	155	210	255	310	155	210
F	-	-	-	-	175	245	260	355	175	245
G	87,5	155	140	165	90	117	145	120	90	117
H	118	132	149	157	118	132	149	157	118	132
J	35	35	35	50	50	50	50	50	50	50
K	56	61	72	61	41	46	57	61	41	46
L	27	36	42	46	27	36	42	46	27	36
M	15	15	15	15	20	20	20	20	-	-
N-1	-2,5	-2,5	-2.5	-2,5	-2,5	-2,5	-2,5	-2,5	-2,5	-2,5
N-2	32,5	32,5	32,5	32,5	32,5	32,5	32,5	32,5	32,5	32,5
P	40	40	40	40	50	48	50	50	50	48
Q	Ø17	Ø17	Ø17	Ø17	Ø17	Ø17	Ø17	Ø17	Ø17	Ø17
R	PT 1/4	PT 1/4	PT 1/4	PT 1/4	PT 1/4	PT 1/4	PT 1/4	PT 1/4	PT 1/4	PT 1/4
S	Ø20	Ø20	Ø20	Ø20	Ø20	Ø20	Ø20	Ø20	Ø20	Ø20
Vikt kg.	14,5	17	26	46	36	55	67	97	52	79

Flänsar till Kitagawa

Modell	Storlek	5	6	Nos 8	11	15
B-200	6	CB-06A05				
	8		CB-08A06			
	10		CN-10A06	CB-10A08		
	12		CN-10A06	CB-10A08		
	15			CB-15A08	CB-15A11	
B	15			CB-15A08	CB-15A11	
	18				CB-15A11	
	21					CB-21A15
	24					CB-21A15
BB200	6	CB-06A05				
	8		CB-08A06			
	10		CB-10A06	CB-10A08		
	12		BB212A600	CB-15A08		
BS300	6	BS306A500				
	8		BS308A600			
	10		BS310A600	BS310A800		
BL200	6	CB-06A05				
	8		CB-08A06			
	10		CB-10A06	CB-10A08		
	12		CB-10A06	CB-10A08		
QB300	6	CB-06A05				
	8		CB-08A06			
	10		CB-10A06	CB-10A08		
	12		CB-10A06	CB-10A08		
BT200	6	CBT06A05				
	8		CBT08A06			
	10		CBT10A06	CBT10A08		
	12		CBT10A06	CBT10A08		

Modell	Storlek	5	6	Nos 8	11	15
BLT200	6	CBT06A05				
	8		CBT08A06			
	10		CBT10A06	CBT10A08		
	12		CBT10A06	CBT10A08		
N	6	CB-06A05				
	8		CB-08A06			
	10		CN-10A06	CB-10A08		
	12		CN-10A06	CB-10A08		
	15			CN-15A08	CN-15A11	
	18			CN-15A08	CN-15A11	
	21			CN-21A08	CN-21A11	CB-21A15
	24				CN-21A11	CB-21A15
NL	6	CB-06A05				
	8		CB-08A06			
	10		CN-10A06	CB-10A08		
	12		CN10A06	CB-10A08		
	18			CN-15A8	CB-15A11	
ML	6	CB-06A05				
	8		CB-08A06			
NT	15			CBT15A08	CBT15A11	
NLT	6	CBT06A05				
	8		CBT08A06			
	10		CNT10A06	CBT10A08		
	12		CBT10A06	CBT10A08		
MLT	6	CBT06A05				
	8		CBT08A06			
MLV	6	CBT06A05				
	8		CBT08A06			

Modell	CB 06A05	CB 08A05	CB 08A06	CB 10A06	CB 10A08	CB 15A08	CB 15A11	CB 18A08	CB 18A11	CB 21A11	CB 21A15	CN 10A06
Kona	A2-5	A2-5	A2-6	A2-6	A2-8	A2-8	A2-11	A2-8	A2-11	A2-11	A2-15	A2-6
A	140	170	170	220	220	300	300	380	380	380	380	200
B	15	22	17	25	18	33	22	33	22	41	27	20
C	82.557	82.557	106.377	106.377	139,722	139,722	196,870	139,722	196,870	196,870	285,750	106,377
D	79,7	79,7	103	103	136	140	192,1	140	192,1	192,1	252	103
E	16,28	16,28	19,46	19,46	24,21	24,21	29,36	24,21	29,36	29,36	35,71	19,46
F	6,5	6,5	6,5	6,5	8	8	10	8	10	10	10	6,5
G	104,78	104,78	133,35	133,35	171,45	171,45	235	171,45	235	235	330,2	133,35
H	12	11	13,5	13,5	17	17	21	17	21	21	24	13,5
J	116	133,35	150	171,45	190	235	260	235	320	330,2	330,2	171,45
K	-	M12	-	M16	-	M20	-	M20	-	M22	-	M16
L	11	17	11	20	14	25	17	25	17	32	20	20
M	7	11	7	13,5	10	17	11	17	11	21	15	8
N	6,6	-	6,6	-	9	-	11	-	11	-	13,5	-
Fig.	1A	2	1B	2	1C	2	1C	2	1C	2	10	2

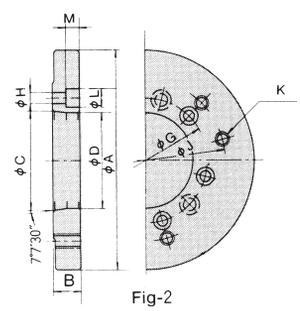

Fig-2

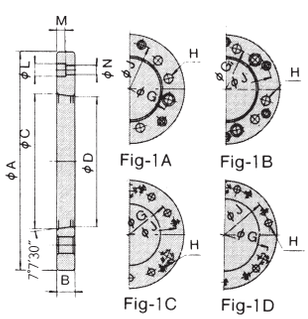

Fig-1A Fig-1B Fig-1C Fig-1D

Spindelnos dimension

Spindelnos		A2-5	A2-6	A2-8	A2-11	A2-15
Yttermått Ø	A	133	165	210	280	380
Max. kona Ø mm	B	82,563	106,375	139,719	196,869	285,775
P.C.R. yttre skruvar	C0	52,4	66,7	85,7	117,5	165,1
P.C.R. inre skruvar (Endast A1)	C1	30,95	41,30	55,55	82,55	123,8
Konhöjd (Endast A1)	D1	14,29	15,88	17,46	19,05	20,64
Konhöjd (Endast A2)	D2	13	14	16	18	19
Medbringare Ø	E	15,90	19,05	23,80	28,60	34,90
Medbringare höjd	F	5	5	6	8	8
Skruvhål dimension	G	M10	M12	M16	M18	M22

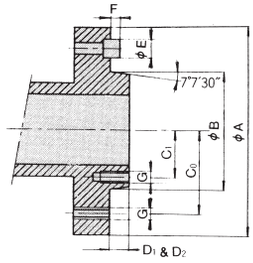

Kraftchuck – OPF

Fyrbackig kraftchuck med genomgång

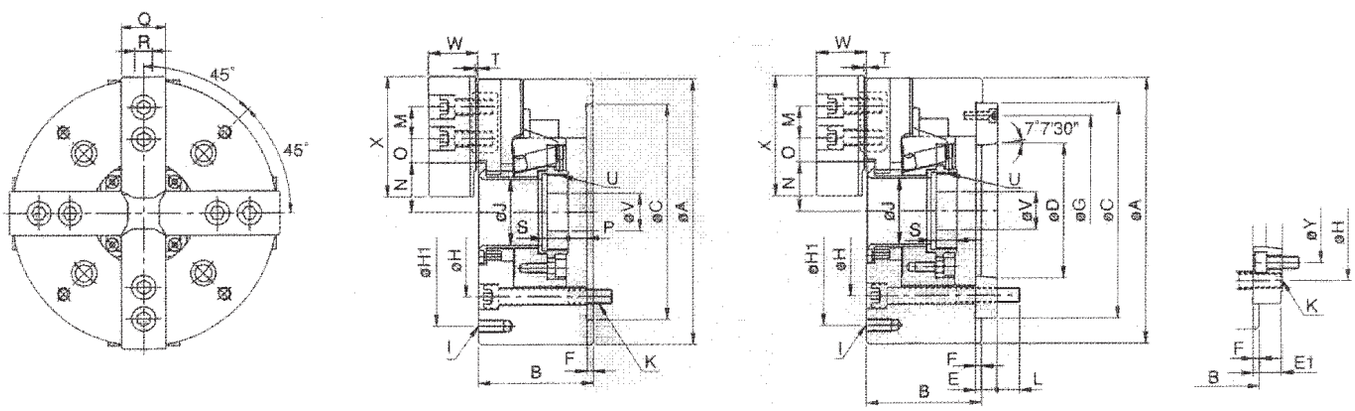

Dimension

Modell	Spindelnos	A	B	C (h6)	D	E	E1	F	G	H	H1	I	J	K	L
OPF-206	A_2-5	169	81	140	82,563	15	-	5	116	104,8	PCD Ø 145	4-M10 x 1,5P	45	6-M10 x 1,5P	16
OPF-208	A_2-6 (A_2-5)	210	91	170	106,375	17	23	5	150	133,4	PCD Ø 180	4-M10 x 1,5	52	6-M12 x 1,75P	18
OPF-210	A_2-8 (A_2-6)	254	100	220	139,719	18	28	5	190	171,4	PCD Ø 225	4-M12 x 1,75P	75	6-M16 x 2P	19
OPF-212	A_2-8	304	110	220	139,719	18	-	6	190	171,4	PCD Ø 250	4-M12 x 1,75P	91	6-M16 x 2P	25
OPF-215	A_2-11 (A_2-8)	381	133	300	196,869	22	33	6	260	235	PCD Ø 324	4-M12 x 1,75P	117,5	6-M20 x 2,5P	28

Modell	M	N max	N min	O max	O min	P max	P min	Q	R	S	T	U	V	W	X	Y	Genomgång Ø mm	Slaglängd mm
OPF-206	20	32	29,25	24	7	11	-1	31	12	19	2	M55 x 2P	20	37	73	-	45	12
OPF-208	25	38,7	35	30	10	14,5	-1,5	35	14	20,5	2	M60 x 2P	30	39	95	104,8	52	16
OPF-210	30	51	46,,6	34	12	8,5	-10,5	40	16	25	2	M85 x 2P	40	43	110	133,4	75	19
OPF-212	30	61,3	56	46	12	8	-15	50	21	28	2	M100 x 2P	50	51	130	-	91	23
OPF-215	43	82	76,7	46	13	11	-12	62	22	33	5	M130 x 2P	60	66	165	171,4	117,5	23

Specifikation

Modell	Slaglängd Ø mm	Max Varvtal r.p.m (min^{-1})	Max Dragkraft kgf (kn)	Max Spännkraft kgf (KN)	Max Tryck kgf/cm² (Mpa)	Vikt kg	Passande cylinder	Spännområde
OPF-206	5,5	4500	1630 (16)	4180 (41)	21 (2,1)	14,2	P1246	Ø22-Ø169
OPF-208	7,4	3600	2440 (24)	6010 (59)	19 (1,9)	24,5	P1552	Ø25-Ø210
OPF-210	8,8	3200	3160 (31)	8050 (79)	20 (2,0)	38,1	P1875	Ø26-Ø254
OPF-212	10,6	2500	4080 (40)	10400 (102)	20 (2,0)	60,5	P2091	Ø35-Ø304
OPF-215	10,6	1800	5400 (53)	13600 (134)	17 (1,7)	111,5	P2511	Ø63-Ø381

Pneumatisk chuck – RTS

Speciellt lämplig för indexerande delningsapparater

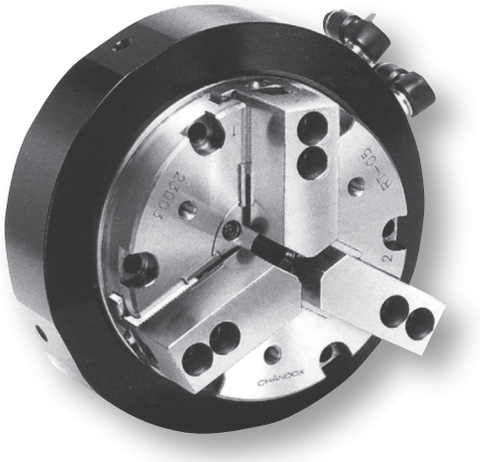

Denna pneumatiska chuck med inbyggd luftcylinder är lämplig vid bearbetning i delningsapparater. Den är ytterst prisvärd. Finns i storlekarna 5”, 6”, 8” och 10”.

- Rostskyddsbehandlad cylinder
- Tätad mot smuts och vatten. Förhindrar spån och kylmedel att tränga in i cylindern
- Integrerad pneumatisk cylinder
- Finns även som 2-backschuck

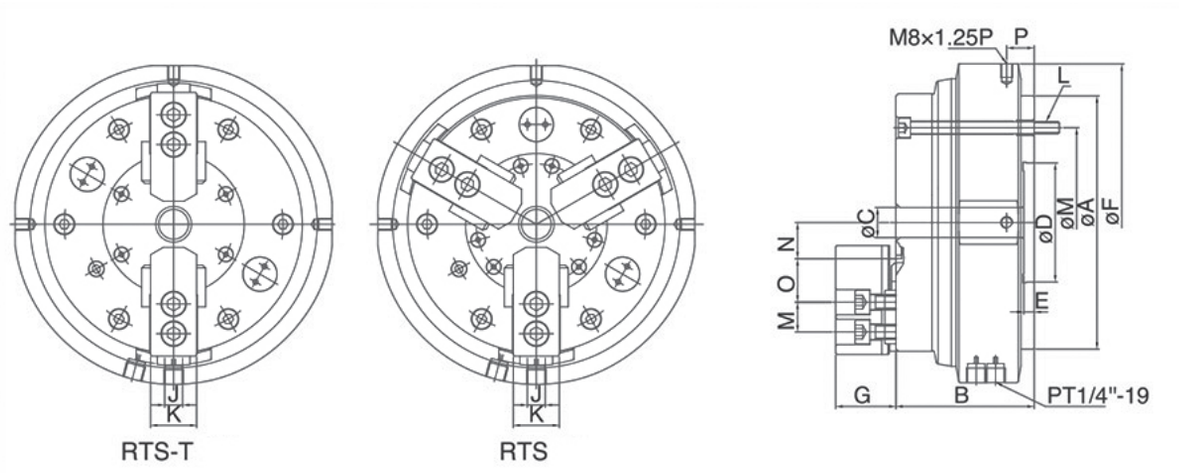

Dimension

Modell	A	B	C	D	E	F	G	H	I	J	K	L	M	P	N max	N min	O max	O min	Genomgång Ø mm	Kolvyta cm²	Kolv mm
RTS-05	136	85	16	60	6	180	33	62	14	10	25	6-M8 x 1,25P	PCDØ118	18,5	26,93	24,62	20,05	6,55	16	74	10
RTS-06	170	93	20	80	7	215	40,4	73	20	12	31	6-M8 x 1,25P	PCDØ147	18,5	36,46	33,69	21,55	15,55	20	120	13
RTS-08	215	112	30	110	8	255	42,4	95	25	14	35	6-M10 x 1,5P	PCDØ185	19,5	44,92	41,52	29,55	17,55	30	190	16
RTS-10	255	120	43	140	8	300	46,4	110	30	16	40	6-M10 x 1,5P	PCDØ220	21,5	53,63	49,59	36,55	17,05	43	280	19

Modell	Backar Ø mm	Max varvtal min^{-1}	Max tryck kgf/cm^2 (Mpa)	Spännkraft vid lufttryck 7 kgf/cm^2 (0,7Mpa) kgf	(KN)	Spännområde mm
RTS-05	4,6	180	7 (0,7)	1340	(13,1)	Ø4 - Ø136
RTS-06	5,5	150	7 (0,7)	2330	(22,8)	Ø25 - Ø166
RTS-08	6,8	120	7 (0,7)	3730	(36,5)	Ø33 - Ø215
RTS-10	8,0	100	7 (0,7)	5480	(53,7)	Ø43 - Ø255

Spännkraftsmätare JFT-S 100

Statisk spännkraftsmätare för 2 och 3-backschuckar

- Kompakt mätare med integrerad sensor och display
- Automatisk nollställning
- Minnesfunktion för mätvärde. Kan lagra tre olika mätvärden
- Automatisk avstängning för att spara batteri

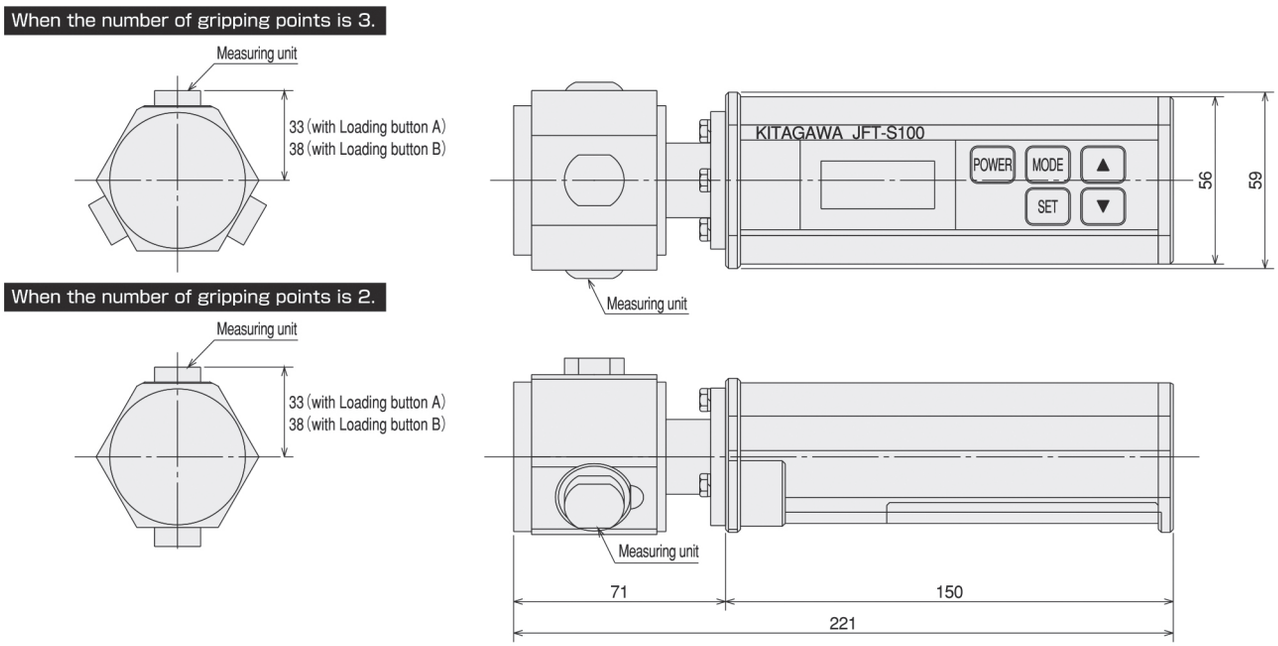

Specifikation

Mäthuvud	
Kapacitet per spänndyna	100kN
Tillåten belastning	150%
Spännpunkter	2 eller 3
Diameterområde	62-65 mm med spännback A och 62-75 mm med spännback B

Display	
Mätområde	0,5-100 kN
Max. i display	110kN
Enhet i display	0,1 kN

Övrigt	
Batteri	Lithium batteri CR123A x 2
Användningstemperatur	0-50°C
Luftfuktighet vid drift	80% eller lägre
Vikt	1,3 kg
Tillbehör	Spänndyna A (7 mm x 3 st)
	Spänndyna B (12 mm x 3 st.)
	Batteri (CR123A x 2)

Kitagawa spännkraftsmätare KGFM

Kitagawas trådlösa spännkraftsmätare är designad för att snabbt och enkelt mäta spännkraft och varvtal på chuckar.

- Kan användas för att både mäta spännkraften statiskt och dynamiskt.
- Finns i två storlekar. 72 eller 125 mm
  72 mm för att mäta 2 och 3-backschuckar
  125 mm för att mäta 2, 3 och 4-backschuckar.

Artikel nr	
KGFM-72	72 mm
KGFM-125	125 mm

Komplett sats

Komplett sats innehåller sensor, standard spänndyna, magnetisk stav för varvtalsmätning, grundenhet och vadderad väska.

Tillbehör

Artikel nr	
KGFM-72-RP	Standard ersättningsspänndyna för 72 mm sensor
KGFM-125-RP	Standard ersättningsspänndyna för 125 mm sensor
KGFM-72-EX	Förlängningsring för 72 mm sensor
KGFM-125-EX	Förlängningsring för 125 mm sensor

Royal adapter

Härdade och slipade flänsar

- Montera en större chuck på en mindre spindel för utökad kapacitet
- Montera en mindre chuck på en större spindel för högre varvtal och bättre åtkomlighet
- Kan även användas som förlängning
- Härdade till RC 61-63
- Hög noggrannhet 0,005
- Inkl. monteringsbultar för spindelnos
- Medbringare ingår

Dimension

Artikel nr	Spindelnos maskin	Infästning chuck	Ytterdiameter	Bredd (Förlängning)	Genomgång	Bultar till spindelnos	Gänga för bultar till chuck
44000	A2-5	A2-6	170	25	66	M10	M12
44009	A2-6	A2-6	170	32	90	M12	M12
44009	A2-6	A2-8	220	25	95	M12	M16
44010	A2-8	A2-6	210	44	87	M16	M12
44011	A2-8	A2-8	220	51	120	M16	M16
44014	A2-11	A2-8	280	51	120	M20	M16
44006	110 MM	A2-5	135	19	50	M10	M10
44008	140 MM	A2-6	170	25	76	M10	M12

Går även att få i andra utförande som special.

Tätningsbricka

Chuck	A	L	B	O-ring
B-15	117,5	16,5	-	P105
B-18	117,5	15	M6	P105
B-21	140	15	M6	P130
B-24	165	15	M6	G155
B-28	195	15	M6	G185
B-204	26	9	M5	P22
B-205	33	12	M5	P26
B-206	45	13	M6	P38
B-208	52	13	M6	P46
B-210	75	15	M6	P65
B-212	91	15	M6	P80
B-215	100	17	M6	P90
BB206	53	13	M6	P46
BB208	66	15	M6	P56
BB210	81	15	M6	P71
BB212	106	15	M6	P95
BB206	28	12	M5	P22A
BB208	45	13	M6	P38
BB210	53	13	M6	P46
BB212	63	15	M6	P53
BS306	45	13	M6	P38
BS308	52	13	M6	P46
BS310	75	15	M6	P65

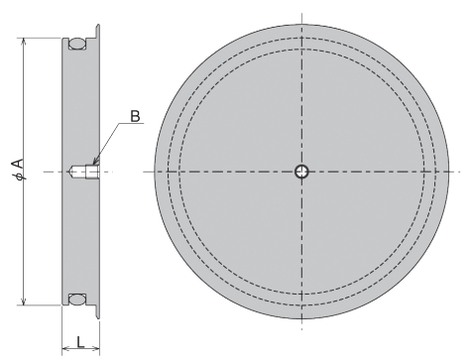

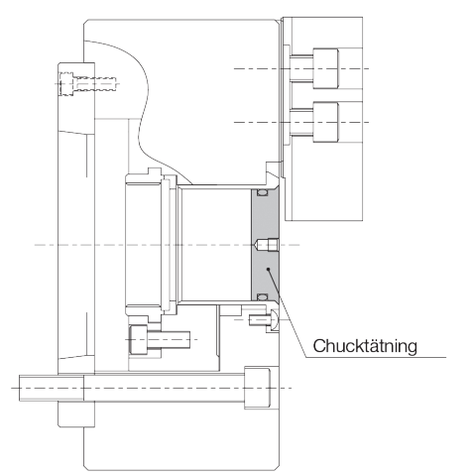

Chuckpuck - tätningsplugg för svarvchuck

Avsedd för tätning av genomgången på svarvchuckar

- Flexibel rondell för tätning av genomgångar
- Förhindrar spånor att samlas i spindelgenomgången
- Förhindrar slitage på chuck och spindel

Dimension

Artikel nr	Nominell diameter	Passar bäst till genomgång	Min. Genomgång	Max. Genomgång	Antal/pkt
CP 12035	35 mm	33 mm (KITAGAWA B205, BT205)	30 mm	34 mm	2
CP 12048	48 mm	45 mm (KITAGAWA B206, BT206)	42 mm	47 mm	2
CP 12055	55 mm	52 mm (KITAGAWA B208, BT208, BB206)	49 mm	54 mm	2
CP 12070	70 mm	66 mm (KITAGAWA BB208)	62 mm	68 mm	2
CP 12080	80 mm	75 mm (KITAGAWA B210, BT210)	72 mm	78 mm	2
CP 12086	86 mm	81 mm (KITAGAWA BB210)	76 mm	83 mm	2
CP 12097	97 mm	91 mm (KITAGAWA B212, BT212)	87 mm	94 mm	2
CP 12107	107 mm	100 mm (KITAGAWA B215)	97 mm	104 mm	2
CP 12113	113 mm	106 mm (KITAGAWA BB212)	100 mm	109 mm	2

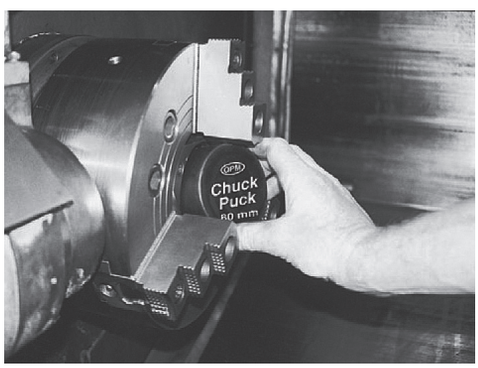

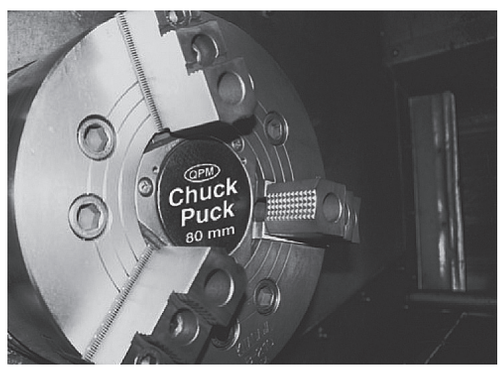

Enkel att installera. Bara att pressa ihop och trycka in i genomgången.